Installation and Assembly: Arakno Gear Projector Mount

Models: PAG-UNV-MU

Maximum UL Load Capacity:
25 lbs (11 kg)

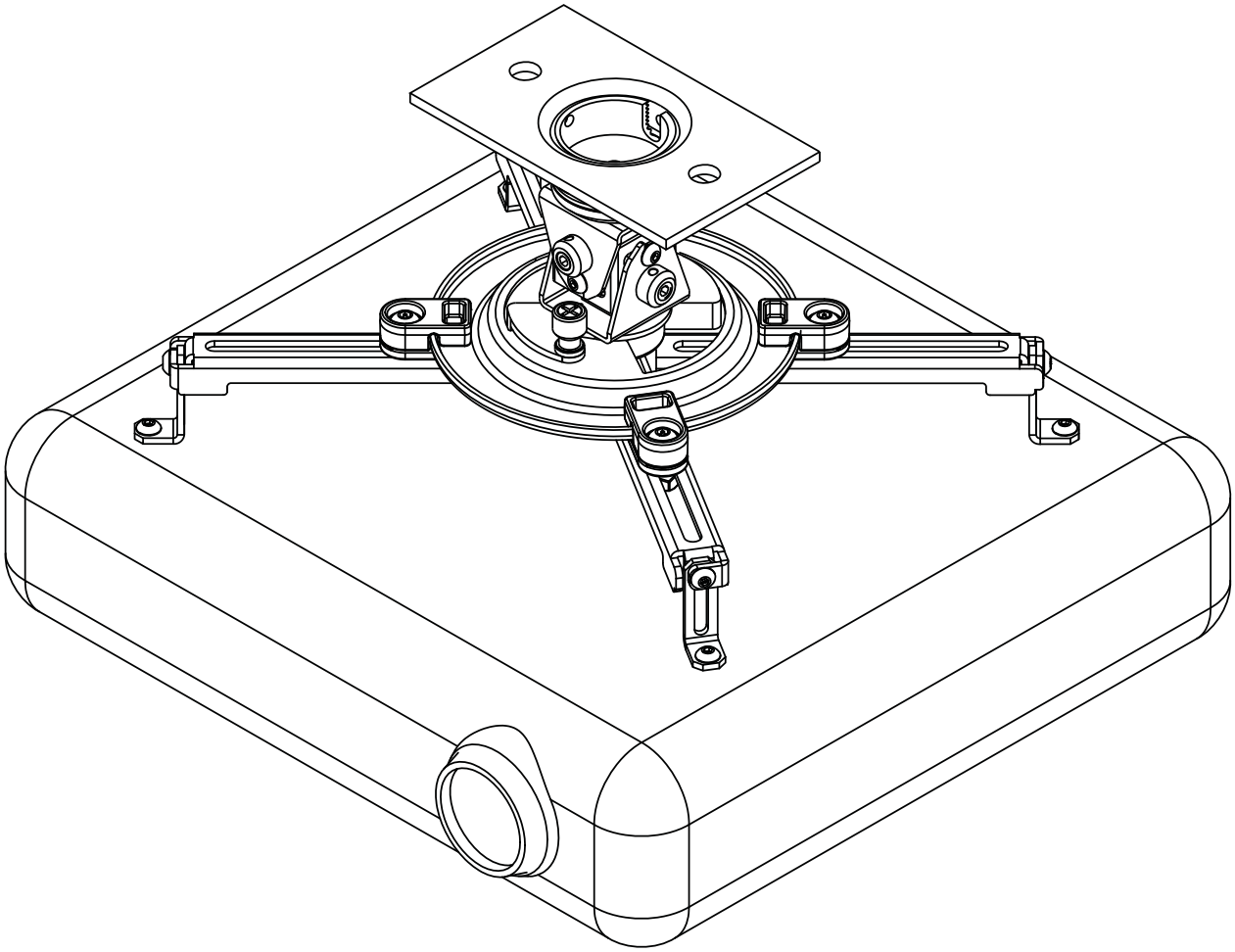

2300 White Oak Circle • Aurora, Il 60502 • (800) 865-2112 • Fax: (800)359-6500 • www.peerlessmounts.com

ISSUED: 01-15-11 SHEET #: 056-9029-1

Note: Read entire instruction sheet before you start installation and assembly.

⚠ WARNING

- Do not begin to install your Peerless product until you have read and understood the instructions and warnings contained in this Installation Sheet. If you have any questions regarding any of the instructions or warnings, for US customers please call Peerless customer care at 1-800-865-2112, for all international customers, please contact your local distributor.
- This product should only be installed by someone of good mechanical aptitude, has experience with basic building construction, and fully understands these instructions.
- Make sure that the supporting surface will safely support the combined load of the equipment and all attached hardware and components.
- Never exceed the Maximum UL Load Capacity. See page one.
- If mounting to wood joists, make sure that mounting screws are anchored into the center of the studs. Use of an "edge to edge" stud finder is highly recommended.
- Always use an assistant or mechanical lifting equipment to safely lift and position equipment.
- Tighten screws firmly, but do not overtighten. Overtightening can damage the items, greatly reducing their holding power.
- This product is intended for indoor use only. Use of this product outdoors could lead to product failure and personal injury.
- This product was designed to be installed on the following wall construction only;

WALL CONSTRUCTION	HARDWARE REQUIRED
• Wood Stud	Included
• Wood Beam	Included
• Solid Concrete	Included
• Metal Stud	Contact Qualified Professional (not evaluated by UL)
• Brick	Contact Qualified Professional (not evaluated by UL)
• Other or unsure?	Contact Qualified Professional

Tools Needed for Assembly

- stud finder ("edge to edge" stud finder is recommended)
- drill
- 5/16" (8 mm) bit for concrete
- 5/32" (4 mm) bit for wood joist

Table of Contents

Parts List....3
Installation to Wood Joist Ceiling....4
Installation to Solid Concrete Ceiling....5
Flush Mount Installation....6
Extension Column Installation....7
Attaching Adapter Plate to Projector....8
Attaching Adapter Plate to Projector Mount....9
Projector Alignment....9

Before you begin, make sure all parts shown are included with your product.

Parts List

	Description	Qty.	Part #
A	projector mount assembly	1	054-1167
B	ceiling plate	1	580-1042
C	column connector	1	580-1025
D	adapter plate	1	055-1867
E	M3 x 8 mm socket pin serrated washer head screw	4	510-1004
F	M4 x 10 mm socket pin serrated washer head screw	4	510-1060
G	M5 x 10 mm socket pin serrated washer head screw	4	510-1126
H	M6 x 10 mm socket pin serrated washer head screw	4	510-1066
I	2 mm security allen wrench	1	560-1097
J	.16" x .5" x .032" flat washer	4	540-1025
K	M5 x 10 mm type-F screw	1	520-1164
L	#10-32 x 3/8" thumb screw	1	560-1107
M	#10-32 x 3/8" socket pin serrated washer head screw	1	520-1151
N	10-32 x 3/8" slotted set screw	3	520-1187
O	4 mm security allen wrench	1	560-9646
P	#10-32 x 3/8" socket pin screw	2	520-1084
Q	#14 x 2.5" wood screw	2	5S1-015-C03
R	.25" x .5" x .25" spacer	2	590-1050
S	concrete anchors	2	590-0320

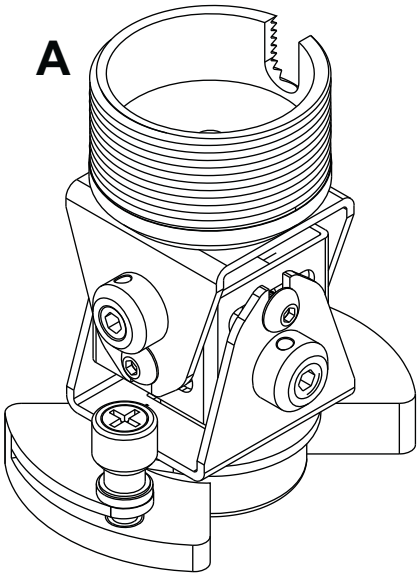

Parts may appear slightly different than illustrated.

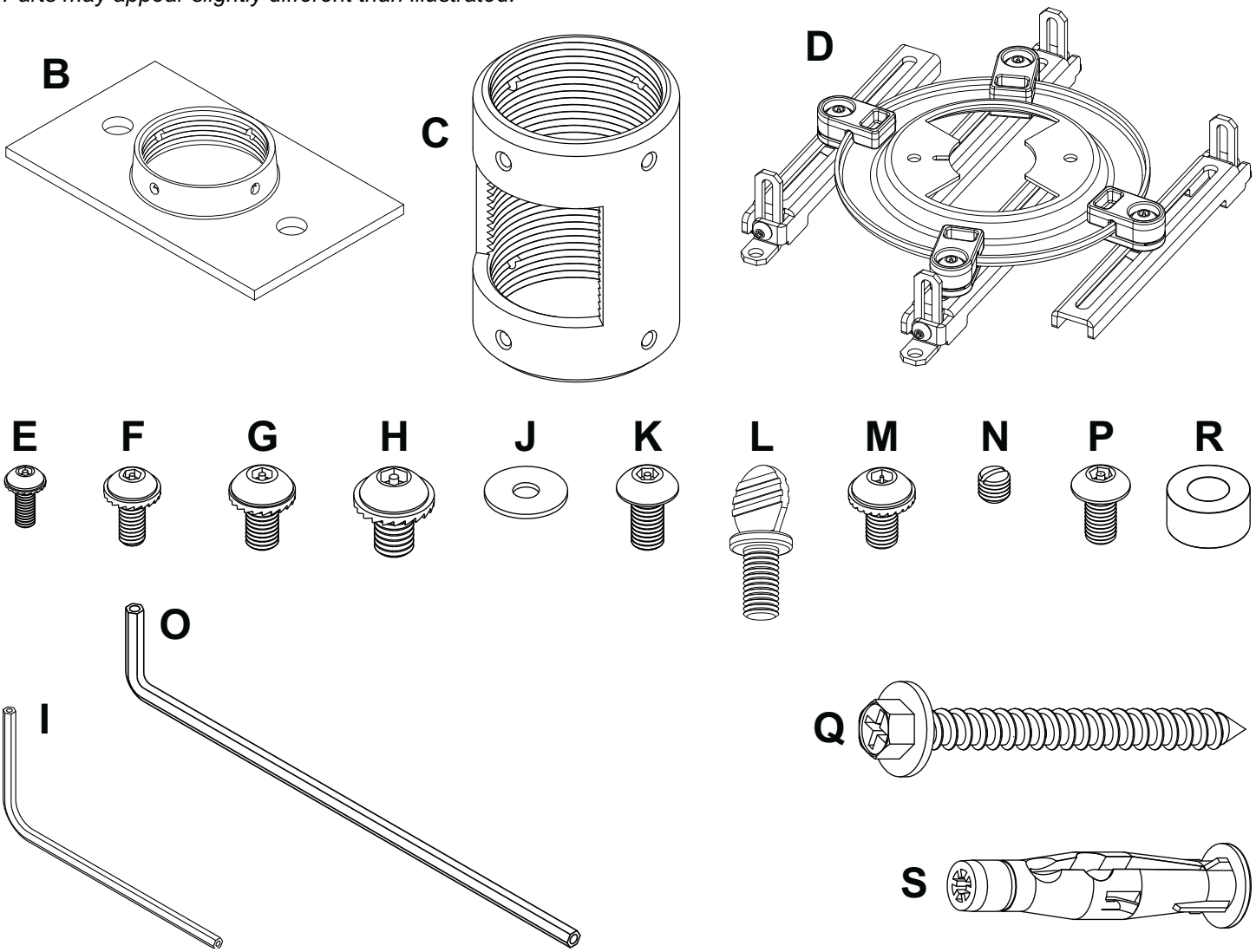

ISSUED: 01-15-11 SHEET #: 056-9029-1

Installation to Wood Joist Finished Ceilings, Exposed Wood Joists, or Wood Beam Ceilings

1 Drill two 5/32" (4 mm) dia. holes to a minimum depth of 2.5" (64 mm). Attach ceiling plate (**B**) to ceiling with two #14 x 2.5" wood screws (**Q**) using 3/8" (10 mm) socket wrench as shown in figure 1.1.

NOTE: For optional cord management, install two spacers (**R**) between ceiling plate (**B**) and ceiling as shown in figure 1.2.

Skip to step 2 for flush mount installation.

Skip to step 3 for extension column installation.

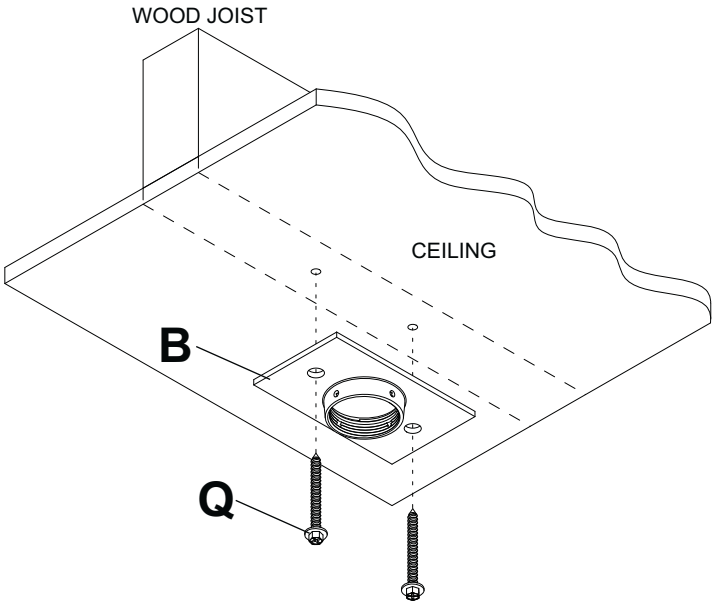

fig. 1.1

⚠ WARNING

- Tighten wood screws so that ceiling plate is firmly attached, but do not overtighten. Overtightening can damage the screws, greatly reducing their holding power.
- Never tighten in excess of 80 in • lb (9 N.M.).
- Make sure that mounting screws are anchored into the center of the studs. The use of an "edge to edge" stud finder is highly recommended.
- It is the responsibility of the installer to verify that the supporting surface will safely support the combined load of all attached hardware and components.

IMPORTANT: Be sure to drill holes into the joist CENTER!

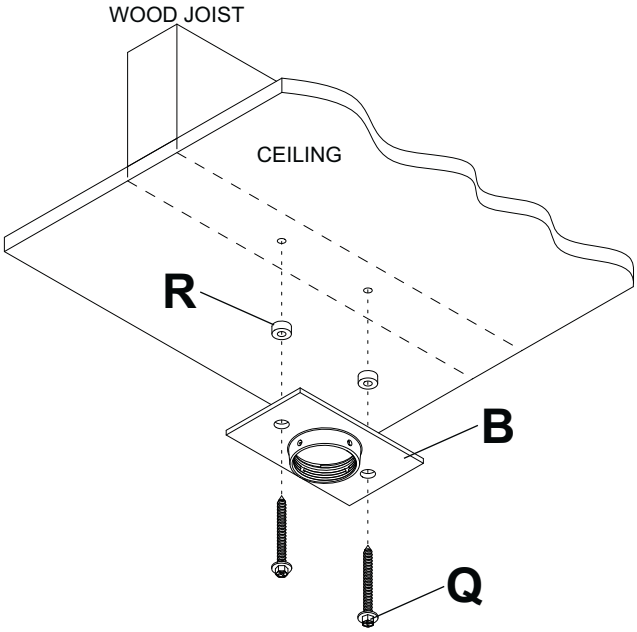

fig. 1.2

ISSUED: 01-15-11 SHEET #: 056-9029-1

Installation to Concrete Ceilings

⚠ WARNING

- Concrete must be 2000 psi density minimum. Lighter density concrete may not hold concrete anchor.
- Installer must verify that the supporting surface will safely support the combined load of the equipment and all attached hardware and components.

1 Drill two 5/16" (8 mm) dia. holes to a minimum depth of 2.5" (64 mm). Insert anchors (**S**) in holes flush with wall. Place ceiling plate (**B**) over anchors and secure using two #14 x 2.5" screws (**Q**).

IMPORTANT: It is the responsibility of the installer to verify that the ceiling will safely support the combined load of all attached hardware and components.

Skip to step 2 for flush mount installation.

Skip to step 3 for extension column installation.

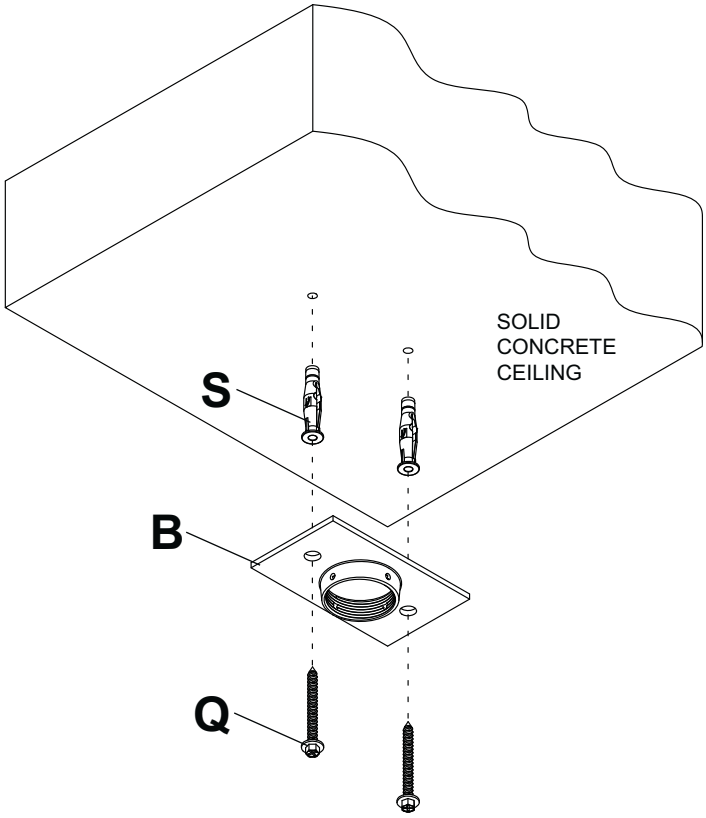

⚠ WARNING

- Tighten wood screws firmly, but do not overtighten. Overtightening can damage the screws, greatly reducing their holding power.
- Never tighten in excess of 80 in • lb (9 N.M.).
- Always attach concrete expansion anchors directly to load-bearing concrete.
- Never attach concrete expansion anchors to concrete covered with plaster, drywall, or other finishing material. If mounting to concrete surfaces covered with a finishing surface is unavoidable (not evaluated by UL), the finishing surface must be counterbored as shown below. Be sure concrete anchors do not pull away from concrete when tightening screws. If plaster/drywall is thicker than 5/8" (16 mm), custom fasteners must be supplied by installer (not evaluated by UL).

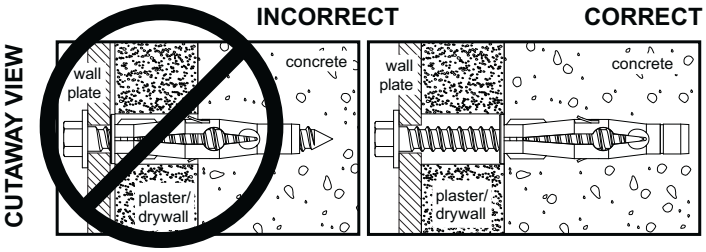

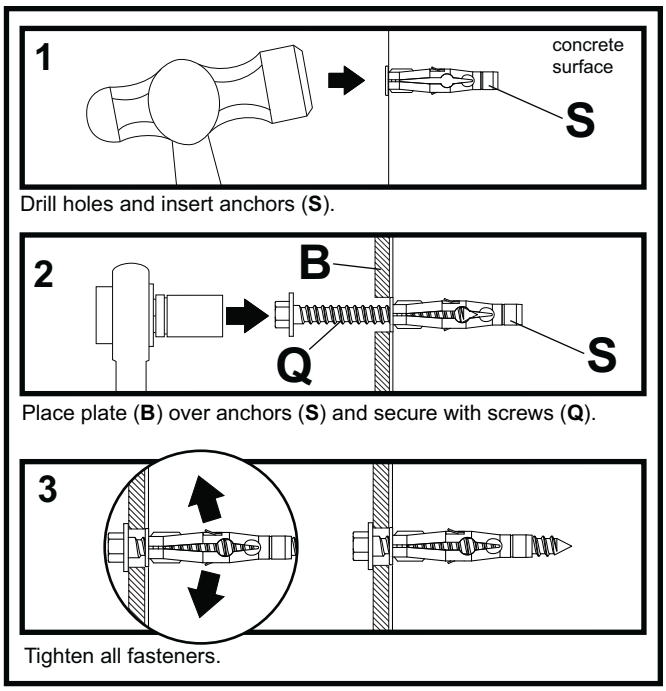

ISSUED: 01-15-11 SHEET #: 056-9029-1

Flush Mount Installation

2 Hand thread projector mount assembly (**A**) into ceiling plate (**B**) as shown in figure 2.1. Align the notch of projector mount assembly with one of the four holes in ceiling plate (**B**) and secure with an M5 x 10 mm socket pin screw (**K**) using allen wrench (**O**) as shown in detail 1.

NOTE: Slotted set screw (**N**) is used to jam against the threads of the projector mount assembly to prevent any excess movement of the projector mount assembly (**A**). Do not overtighten screw; overtightening screw will damage threads making it difficult to separate projector mount assembly from ceiling plate.

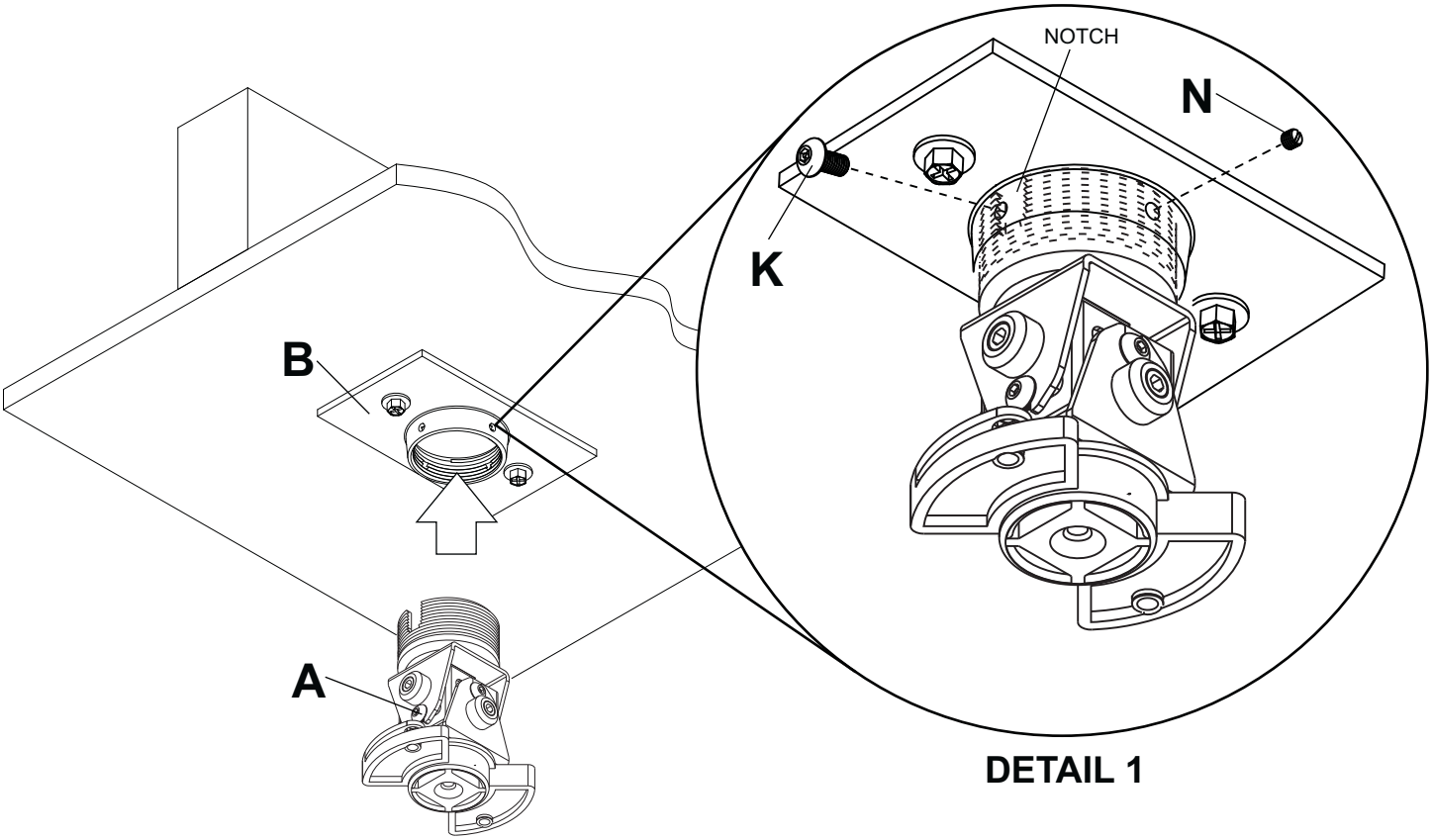

fig. 2.1

Extension Column Installation

3 Hand thread extension column (sold separately) into ceiling plate (**B**). Align notch of extension column with one of the four holes in ceiling plate (**B**) and secure with an M5 x 10 mm socket pin screw (**K**) using allen wrench (**O**) as shown in detail 2.

Hand thread column connector (**C**) onto extension column. Align slot in extension column with one of the top holes of the column connector. Insert and tighten one #10-32 x 3/8" socket pin screw (**P**) through column connector into slot of extension column using 4 mm security allen wrench (**O**) as shown in detail 3.

Hand thread projector mount assembly (**A**) into column connector (**C**). Align slot of projector mount assembly (**A**) with one of the bottom holes in column connector. Insert and tighten one #10-32 x 3/8" socket pin screw (**P**) through column connector into projector mount assembly using 4 mm security allen wrench (**O**) as shown in detail 4.

NOTE: Slotted set screws (**N**) are used to jam against the threads of each connecting joint to prevent any excess movement. Do not overtighten screw. Overtightening screw will damage threads making it difficult to separate components.

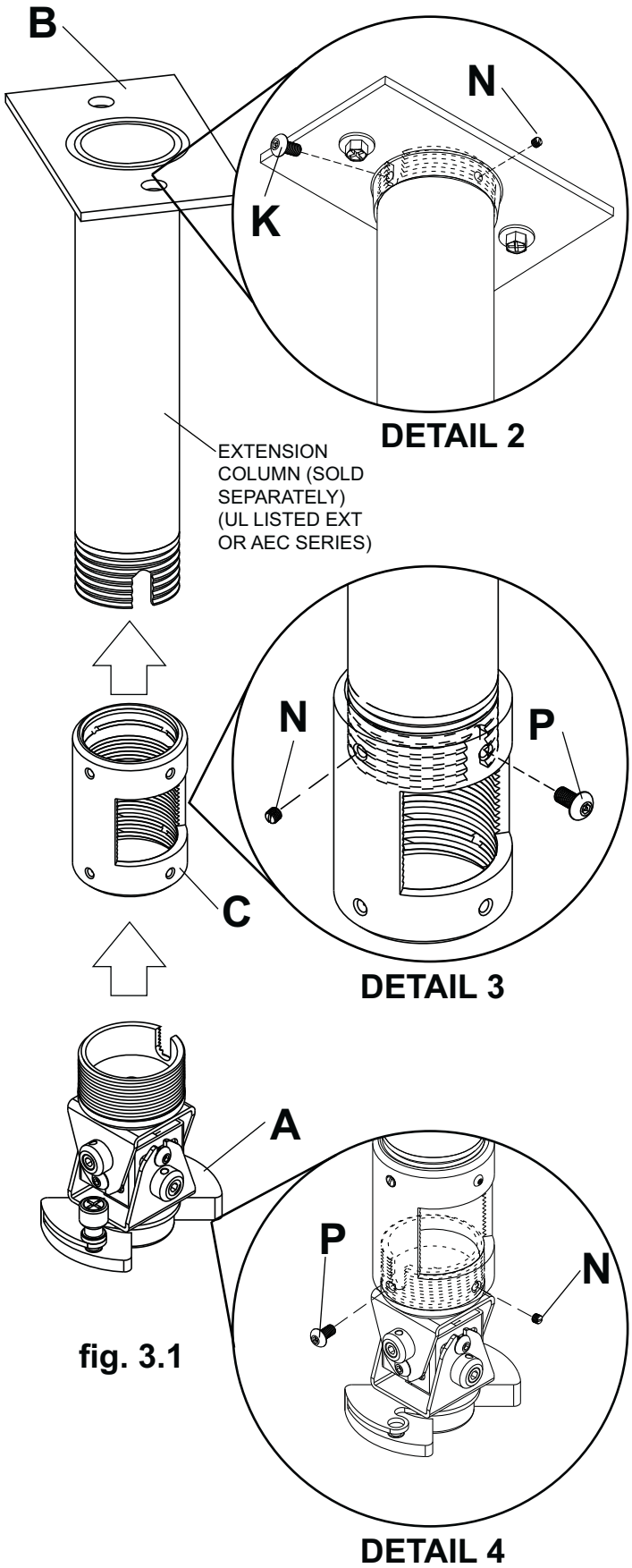

fig. 3.1

ISSUED: 01-15-11 SHEET #: 056-9029-1

Attaching Adapter Plate to Projector

NOTE: The projector you are installing may differ in appearance from the sample illustrated below.

4 Place projector upside down. Locate adapter plate (**D**) with notch facing forward as close to projector center of gravity as possible without covering any mounting holes. Loosen channels, and if there are only three mounting holes remove fourth channel. Using one channel for each mounting hole, position feet of channels over mounting holes as shown below. **IMPORTANT**: If projector does not have at least three mounting holes, do not use this adapter plate.
NOTE: Some projectors have feet which can be removed and the corresponding threaded insert can be used for a mounting hole.
NOTE: Once channels are in position retighten fasteners.

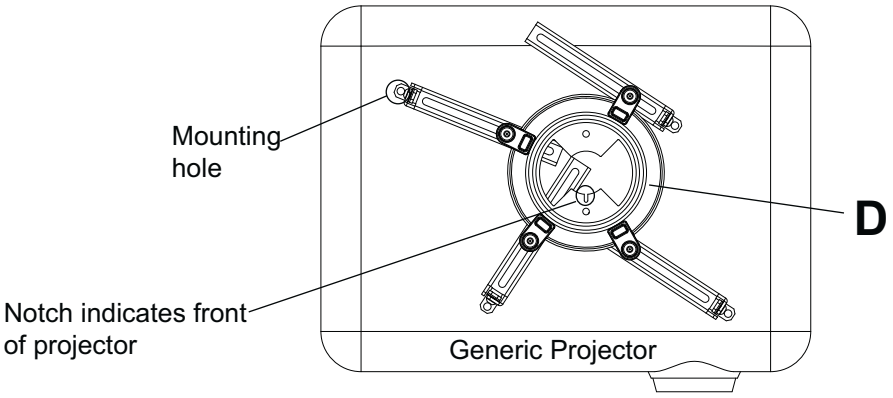

5 Attach adapter plate (**D**) to projector using one screw (**E, F, G, or H**) for each channel as shown below. Tighten all screws, while keeping the center of gravity. Be sure that adapter plate (**D**) is straight. Adjust the feet of the channels to keep the adapter plate level. Tighten all screws with 4 mm security allen wrench (**O**) or wrench provided with projector mount, while keeping the center of gravity. If M3 screws are used, tighten using 2 mm security allen wrench (**I**).
NOTE: Projectors will require different size screws for mounting. Use a combination of screws (**E, F, G, or H**) and foot adjustment that will result in channels of adapter plate (**D**) fitting tightly against projector.
IMPORTANT: In order to properly engage the threads in the mounting holes, the screw must be turned at least 3 full turns.
NOTE: If using screw (**E**), place washer (**J**) between screw (**E**) and foot of channel.

CAUTION

- It is the responsibility of the installer to ensure that the projector is properly ventilated. Feet of channels are used to raise the mount off the projector surface.

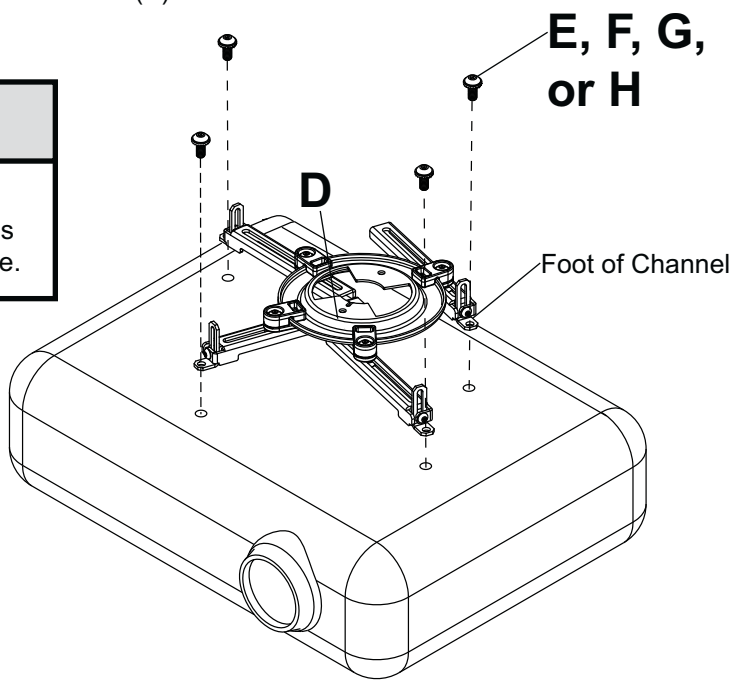

ISSUED: 01-15-11 SHEET #: 056-9029-1

Attaching Adapter Plate to Projector Mount

6 Attach projector with adapter plate (**D**) to projector mount assembly (**A**) by inserting the mount into the adapter plate and twisting until the adapter plate will no longer turn. The spring loaded captive screw should line up with a corresponding hole on the adapter plate. Push down and tighten the spring loaded captive screw to secure the adapter plate to the mount. If not using the optional security feature, fasten thumb screw (**L**) in the hole opposite the spring loaded captive screw.

OPTIONAL: For Armor Lock™ security, insert #10-32 x 3/8" serrated washer head screw (**M**) in the hole opposite the spring loaded captive screw. Tighten with 4 mm security allen wrench (**O**). This will prevent the projector from being removed.

7 Use knobs to adjust projector mount roll and pitch. Knobs also may be adjusted using allen wrench (**O**).

Tighten socket pin screw using allen wrench (**O**) to lock roll and pitch position.

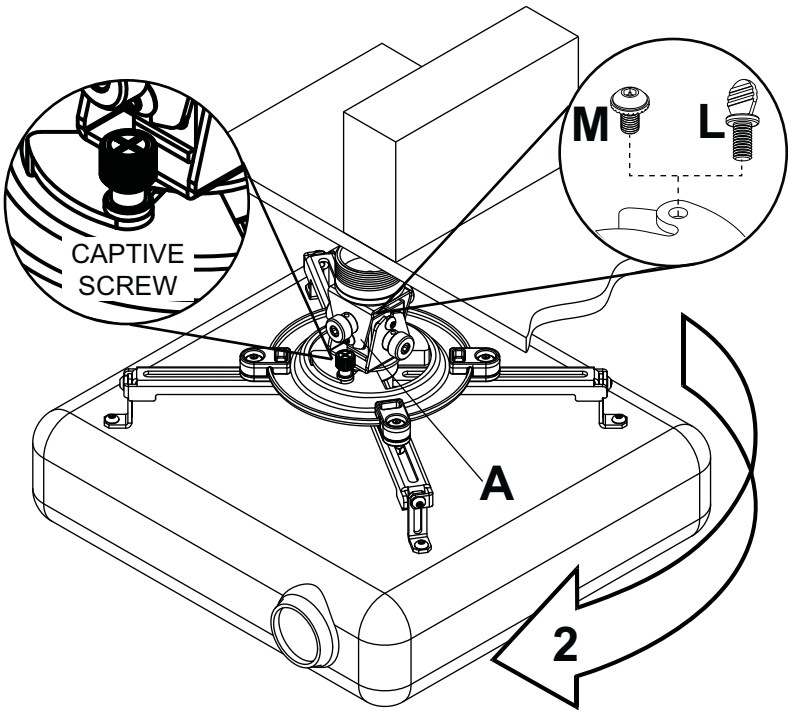

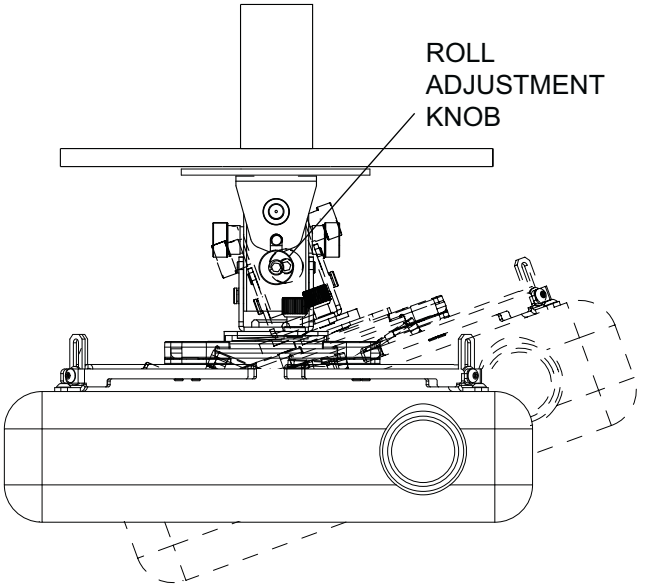

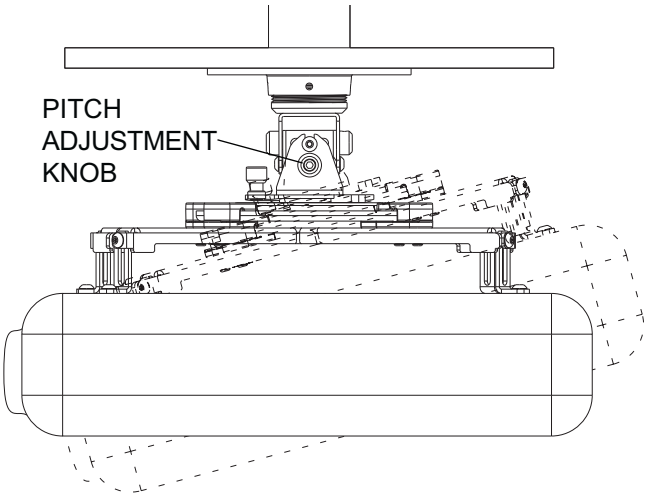

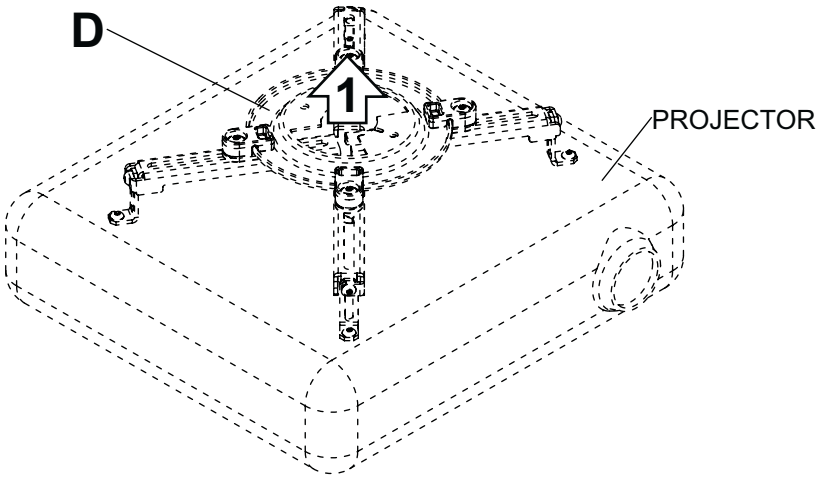

ISSUED: 01-15-11 SHEET #: 056-9029-1

© 2011, Peerless Industries, Inc. All rights reserved.
All other brand and product names are trademarks or registered trademarks of their respective owners.

Instalación y ensamblaje:
Soporte para Proyectores Arakno Gear

Modelos: PAG-UNV-MU

Máxima Capacidad de Carga por UL:
25 lbs (11 kg)

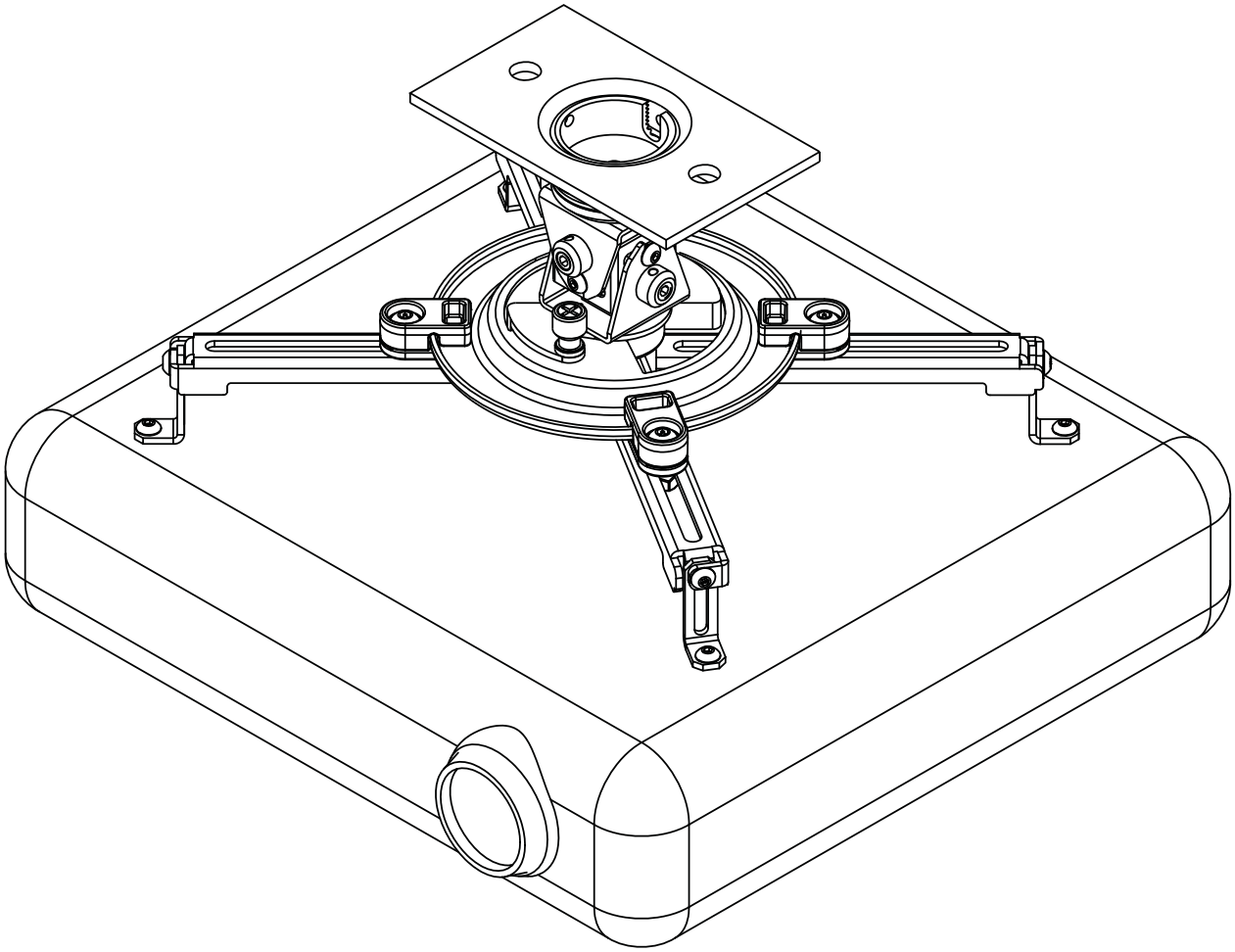

2300 White Oak Circle • Aurora, Il 60502 • (800) 865-2112 • Fax: (800)359-6500 • www.peerlessmounts.com

PUBLICADO: 01-15-11 HOJA #: 056-9029-1

NOTA: Lea toda la hoja de instrucciones antes de iniciar la instalación y el montaje.

⚠ ADVERTENCIA

- No comience a instalar su producto de Peerless hasta haber leído y entendido las instrucciones y las advertencias contenidas en la Hoja de Instalación. Si tiene alguna pregunta acerca de cualquiera de las instrucciones o las advertencias, por favor, llame a Servicio al Cliente de Peerless al 1-800-865-2112 si está en EE. UU. Si es un cliente internacional, por favor, comuníquese con su distribuidor local.
- Este producto sólo debe ser instalado por una persona que tenga una buena aptitud mecánica, que tenga experiencia en construcción básica de edificios y que entienda estas instrucciones en su totalidad.
- Asegúrese de que la superficie de apoyo sostendrá, con seguridad, la carga combinada del equipo y todos los fijadores y componentes.
- Nunca sobrepase la capacidad máxima de soportar carga por Underwriters Laboratories. Vea la página 10.
- Si va a instalar el producto en techos con viguetas de madera, asegúrese de que los tornillos de montaje estén anclados en el centro de los montantes. Se recomienda utilizar un localizador de montantes de "borde a borde".
- Siempre cuente con la ayuda de un asistente o utilice un equipo mecánico de izar para levantar y colocar el equipo con más seguridad.
- Apriete los tornillos con firmeza, pero no en exceso. Apretarlos en exceso puede dañar los artículos y puede disminuir significativamente su fuerza de fijación.
- Este producto está diseñado para uso en interiores solamente. Utilizar este producto en exteriores podría causar fallas del producto y lesiones a individuos.
- Este producto fue diseñado para ser instalado en paredes con la siguiente construcción solamente:

CONSTRUCCIÓN DE LA PARED	ACCESORIOS NECESARIOS
• Montante de madera	Incluido
• Viga de madera	Incluido
• Concreto macizo	Incluido
• Montante de metal	Comuníquese con un profesional calificado (no evaluado por UL)
• Ladrillo	Comuníquese con un profesional calificado (no evaluado por UL)
• ¿Otra superficie o no está seguro?	Comuníquese con un profesional calificado

Herramientas necesarias para el ensamblaje

- localizador de montantes (se recomienda uno de “borde a borde”)
- taladro
- broca de 5/16" para superficies de concreto
- broca de 5/32" para montantes de madera

Tabla de Contenido

Lista de piezas 12
Instalación en un techo con viguetas de madera 13
Instalación en un techo de concreto macizo 14
Instalación a ras del soporte 15
Instalación de las columnas de extensión 16
Fijar la placa adaptadora al proyector 17
Fijar la placa adaptadora a la unidad del soporte para proyectores 18
Alinear el proyector 18

PUBLICADO: 01-15-11 HOJA #: 056-9029-1

Antes de comenzar, asegúrese de que su producto contiene todas las piezas que se muestran.

Lista de piezas

	Descripción	Cant.	N.° de pieza
A	Unidad del soporte para proyectores	1	054-1167
B	ceiling plate	1	580-1042
C	Conector para columnas	1	580-1025
D	Placa adaptadora	1	055-1867
E	Tornillo pasador de cabeza hueca con arandela dentada de M3 x 8 mm	4	510-1004
F	Tornillo pasador de cabeza hueca con arandela dentada de M4 x 10 mm	4	510-1060
G	Tornillo pasador de cabeza hueca con arandela dentada de M5 x 10 mm	4	510-1126
H	Tornillo pasador de cabeza hueca con arandela dentada de M6 x 10 mm	4	510-1066
I	llave allen de seguridad de 2 mm	1	560-1097
J	.16" x .5" x .032" arandela plana	4	540-1025
K	Tornillo de M5 x 10 mm tipo F	1	520-1164
L	Tornillo de mariposa N.o 10-32 x 3/8”	1	560-1107
M	Tornillo pasador de cabeza hueca N.o 10-32 x 3/8"	1	520-1151
N	Tornillos de fijación de cabeza ranurada 10-32 x 3/8"	3	520-1187
O	llave allen de seguridad de 4 mm	1	560-9646
P	tornillo pasador de cabeza hueca #10-32 x 3/8"	2	520-1084
Q	tornillos de para madera N.o 14 x 2.5	2	5S1-015-C03
R	.25" x .5" x .25" espaciador	2	590-1050
S	anclaje de hormigón	2	590-0320

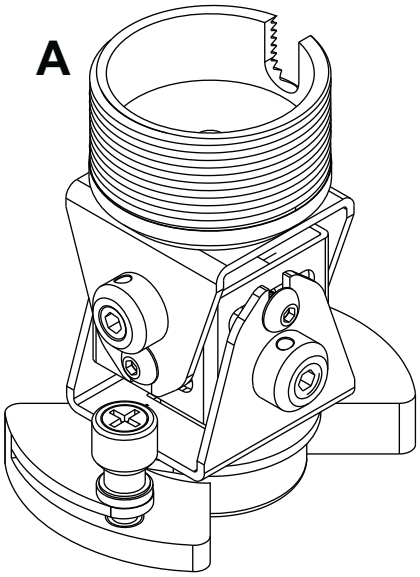

Las piezas pueden verse un poco distintas a la ilustración.

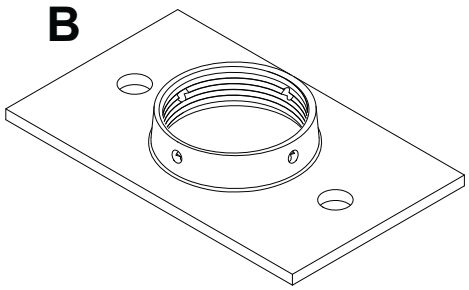

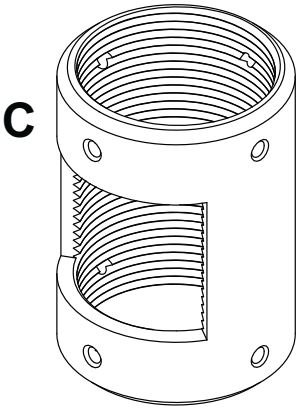

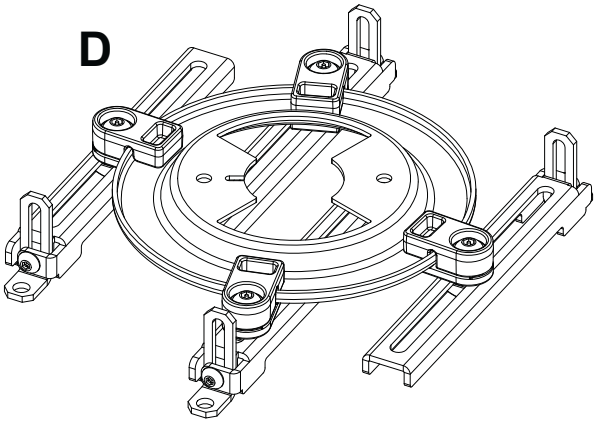

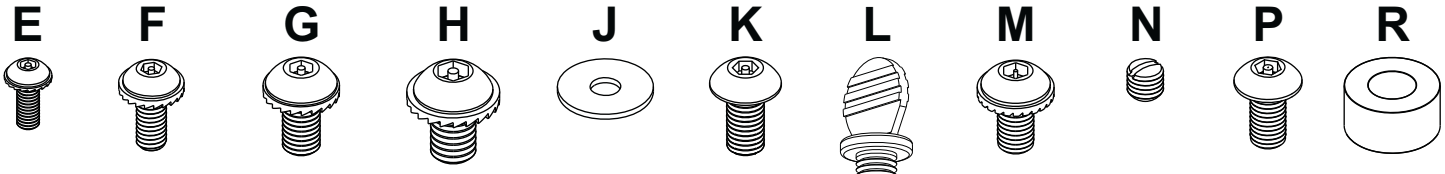

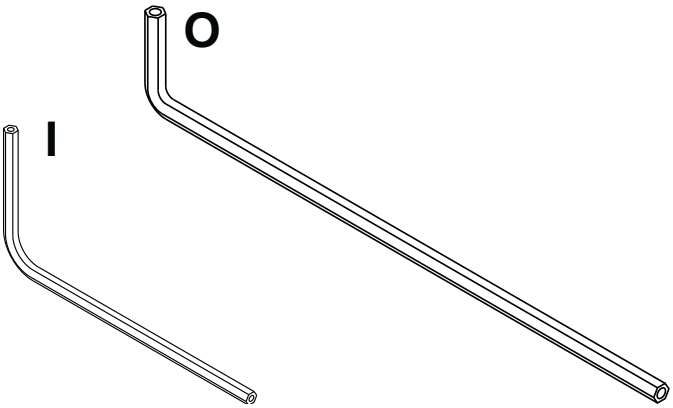

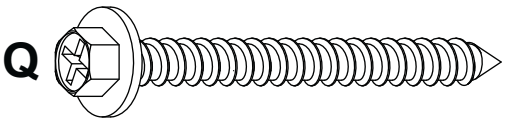

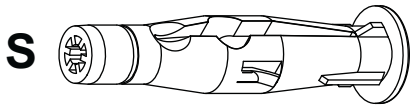

PUBLICADO: 01-15-11 HOJA #: 056-9029-1

Instalación en techos con acabados de viguetas de madera, viguetas de madera expuestas o techos de vigas de madera

1 Taladre dos agujeros de 5/32" (4 mm) de diámetro a una profundidad mínima de 2.5" (64 mm). Fije la placa de techo (**B**) al techo utilizando dos tornillos para madera de 14 x 2.5" (**Q**) utilizando una llave de copa de 3/8" (10 mm), como se muestra en la figura 1.1.

NOTA: Para tener la opción de acomodar los cables, instale dos espaciadores (**R**) entre la placa de techo (**B**) y el techo, como se muestra en la figura 1.2.

Proceda al paso 2 para instalar el soporte a ras con el techo.

Proceda al paso 3 para instalar la columna de extensión.

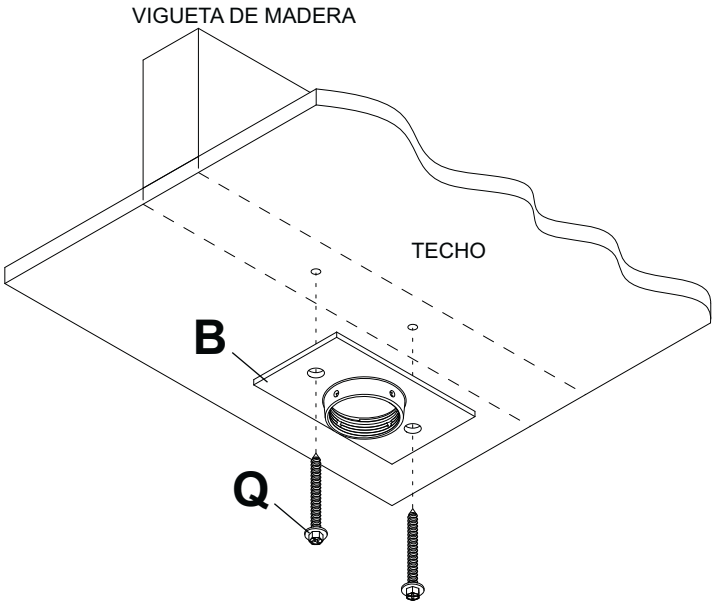

fig. 1.1

⚠ ADVERTENCIA

- Apriete los tornillos para madera de manera que la unidad del soporte para proyectores se fije firmemente, pero no en exceso. Apretarlos en exceso puede dañar los tornillos y puede disminuir significativamente su fuerza de sujeción.
- Nunca apriete a más de 80 pulg-lb (9 N•m).
- Asegúrese de que los tornillos de montaje estén anclados en el centro del montante. Se recomienda utilizar un localizador de montantes de “borde a borde”.
- Los accesorios para la instalación que se proveen son para fijar el soporte a montantes de madera a través de tabique de yeso-cartón o yeso de espesor estándar. Los instaladores son responsables de suministrar los accesorios necesarios para otros tipos de instalaciones.

IMPORTANTE: ¡Asegúrese de taladrar los agujeros en el CENTRO de la vigueta!

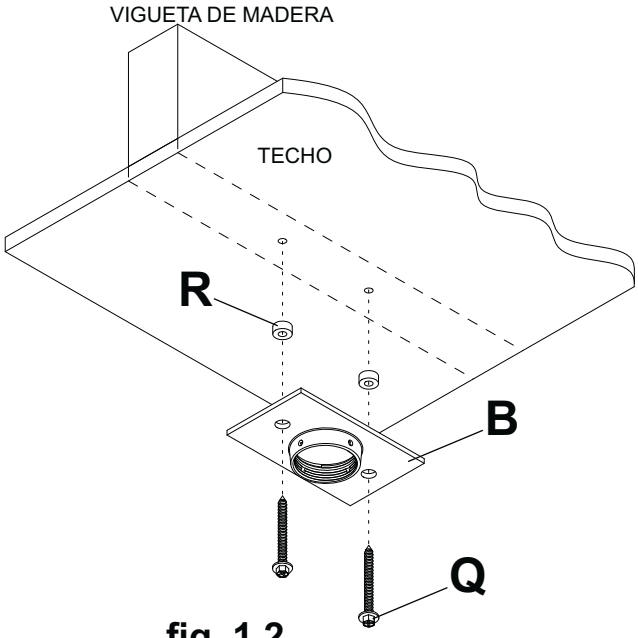

fig. 1.2

PUBLICADO: 01-15-11 HOJA #: 056-9029-1

Instalación en un techo de concreto

⚠ ADVERTENCIA

- El concreto tiene que tener una densidad mínima de 2,000 psi. Es posible que un concreto de menos densidad no sostenga el anclaje para concreto.
- Asegúrese de que la superficie de apoyo sostendrá, con seguridad, la carga combinada del equipo y todos los fijadores y componentes.

1 Taladre dos agujeros de 5/16" (8 mm) de diámetro a una profundidad mínima de 2.5" (64 mm). Inserte los anclajes (**S**) en los agujeros a ras con la pared. Coloque la placa de techo (**B**) sobre los anclajes y fíjela utilizando dos tornillos de 14 x 2.5" (**Q**). **IMPORTANTE:** El instalador es responsable de verificar que el techo sostendrá, con seguridad, la carga combinada de todos los fijadores y componentes.

Proceda al paso 2 para instalar el soporte a ras con el techo.

Proceda al paso 3 para instalar la columna de extensión.

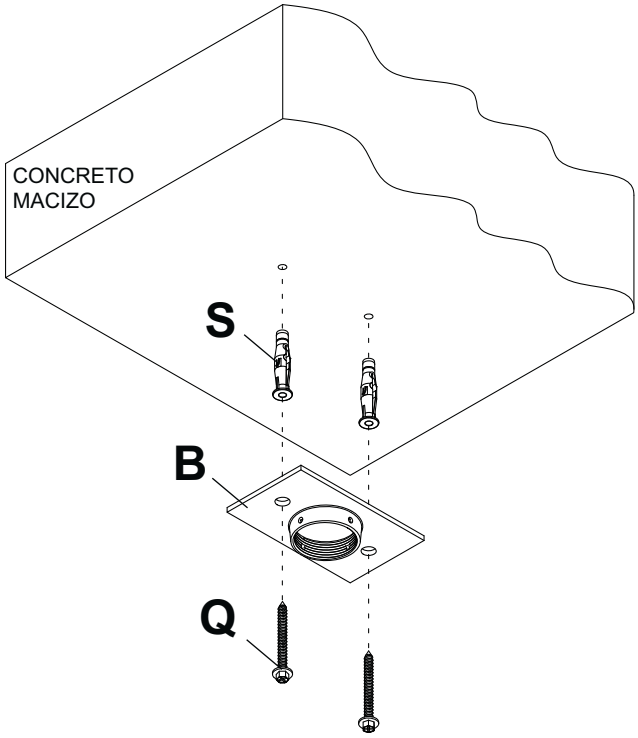

⚠ ADVERTENCIA

- Apriete los tornillos para madera con firmeza, pero no en exceso. Apretarlos en exceso puede dañar los tornillos y puede disminuir significativamente su fuerza de fijación.
- Nunca apriete a más de 80 pulg-lb (9 N•m).
- Siempre fije los anclajes para concreto directamente en la pared que sostiene la carga.
- Nunca fije los anclajes para concreto a una pared de concreto recubierta con yeso, tabique de yeso-cartón u otro material de acabado. Si es inevitable hacer la instalación en una superficie de concreto recubierta con una superficie de acabado (no evaluado por UL), la superficie de acabado tiene que ser escariada, como se muestra abajo. Asegúrese de que los anclajes para concreto no se separen del concreto cuando apriete los tornillos. Si el grosor de la capa de yeso o tabique de yeso-cartón tiene un grosor mayor de 5/8" (16 mm), el instalador tiene que suministrar las fijaciones especiales (no evaluado por UL).

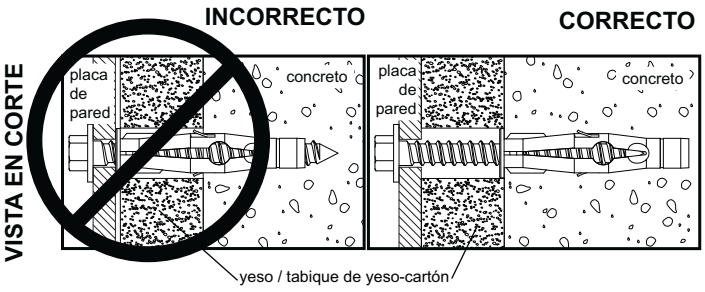

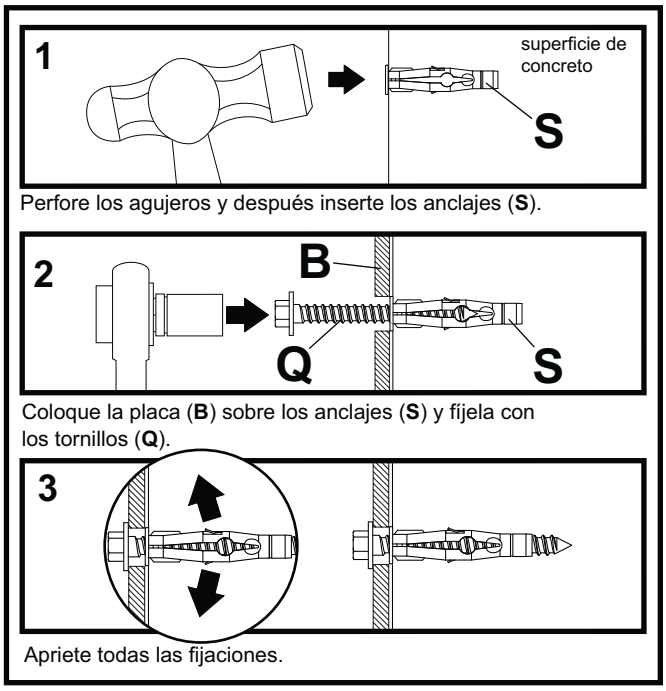

PUBLICADO: 01-15-11 HOJA #: 056-9029-1

Instalación a ras del montante

2 Enrosque la unidad del soporte para proyectores (**A**), a mano, en la placa de techo (**B**), como se muestra en la figura 2.1. Alinee la muesca de la unidad del soporte para proyectores con uno de los cuatros agujeros de la placa de techo (**B**) y fíjela con un tornillo pasador de cabeza hueca de M5 x 10 mm (**K**) utilizando una llave allen (**O**), como se muestra en el detalle 1.

NOTA: El tornillo de fijación de cabeza ranurada (**N**) se utiliza para que trabe contra las roscas de la unidad del soporte para proyectores (**A**) para evitar que se mueva más de lo necesario. No apriete el tornillo en exceso; apretarlo en exceso dañará las roscas y hará que sea difícil separar la unidad del soporte para proyectores de la placa de techo.

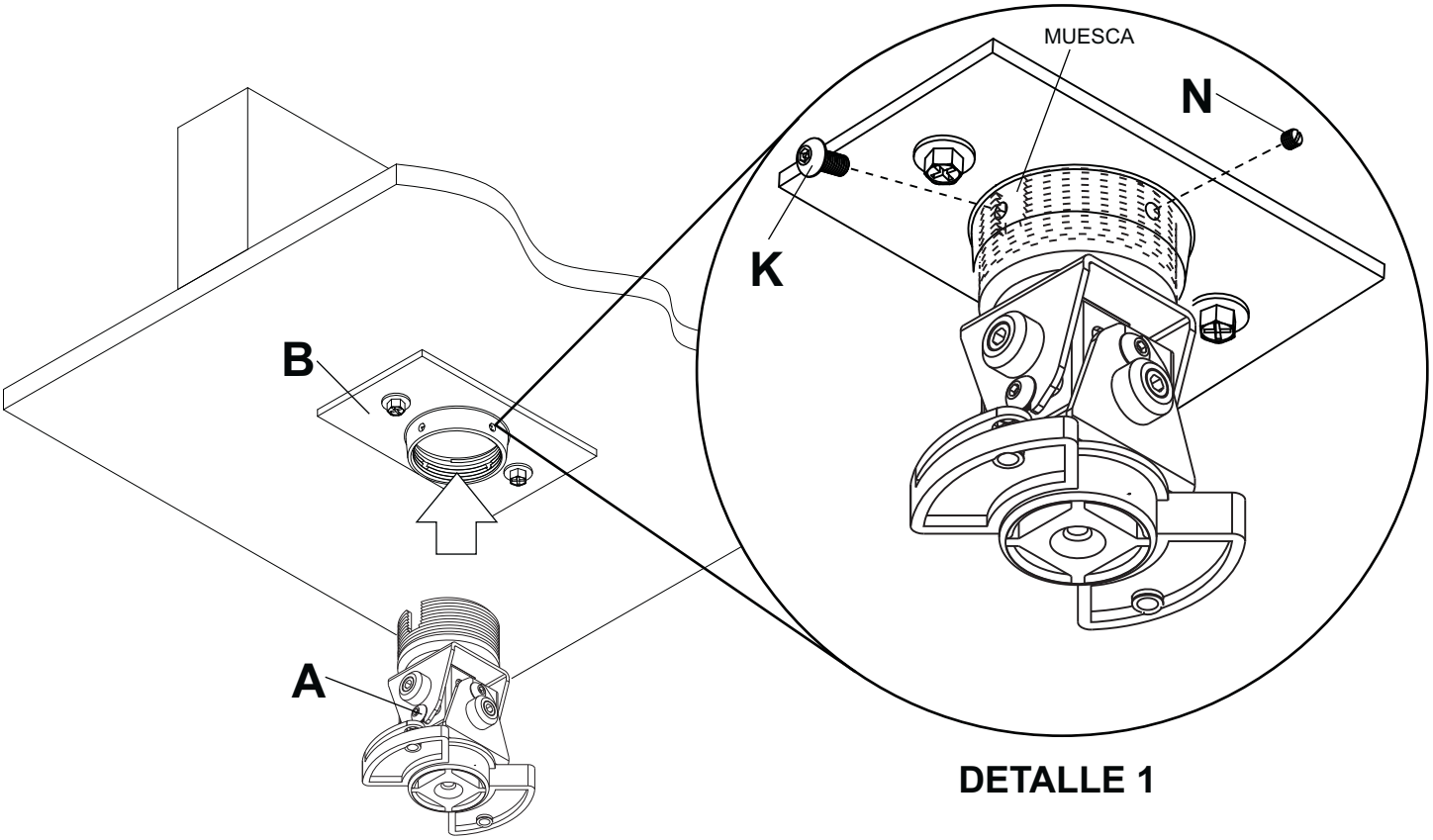

fig. 2.1

Instalación de las columnas de extensión

3 Enrosque la columna de extensión, a mano, en la placa de techo (**B**). Alinee la muesca de la columna de extensión con uno de los cuatros agujeros de la placa de techo (**B**) y fíjela con un tornillo pasador de cabeza hueca de M5 x 10 mm (**K**) utilizando una llave allen (**O**), como se muestra en el detalle 2.

Enrosque el conector para columnas (**C**), a mano, en la columna de extensión. Alinee la muesca de la columna de extensión con uno de los agujeros superiores del conector para columnas (**C**). Inserte y apriete un tornillo pasador de cabeza hueca de 10-32 x 3/8" (**P**) por el conector para columnas (**C**) en la ranura de la columna de extensión utilizando una llave allen de seguridad de 4 mm (**O**), como se muestra en el detalle 3.

Enrosque la unidad del soporte para proyectores (**A**), a mano, en el conector para columnas (**C**). Alinee la muesca de la unidad del soporte para proyectores (**A**) con uno de los agujeros inferiores del conector para columnas (**C**). Inserte y apriete un tornillo pasador de cabeza hueca de 10-32 x 3/8" (**P**) por el conector para columnas (**C**) en la unidad del soporte para proyectores utilizando una llave allen de seguridad de 4 mm (**O**), como se muestra en el detalle 4.

NOTA: Los tornillos de fijación de cabeza ranurada (**N**) se utilizan para que traben contra las roscas de cada vigueta conectora para evitar que se muevan más de lo necesario. No apriete los tornillos en exceso. Apretarlos en exceso dañará las roscas y hará que sea difícil separar las piezas.

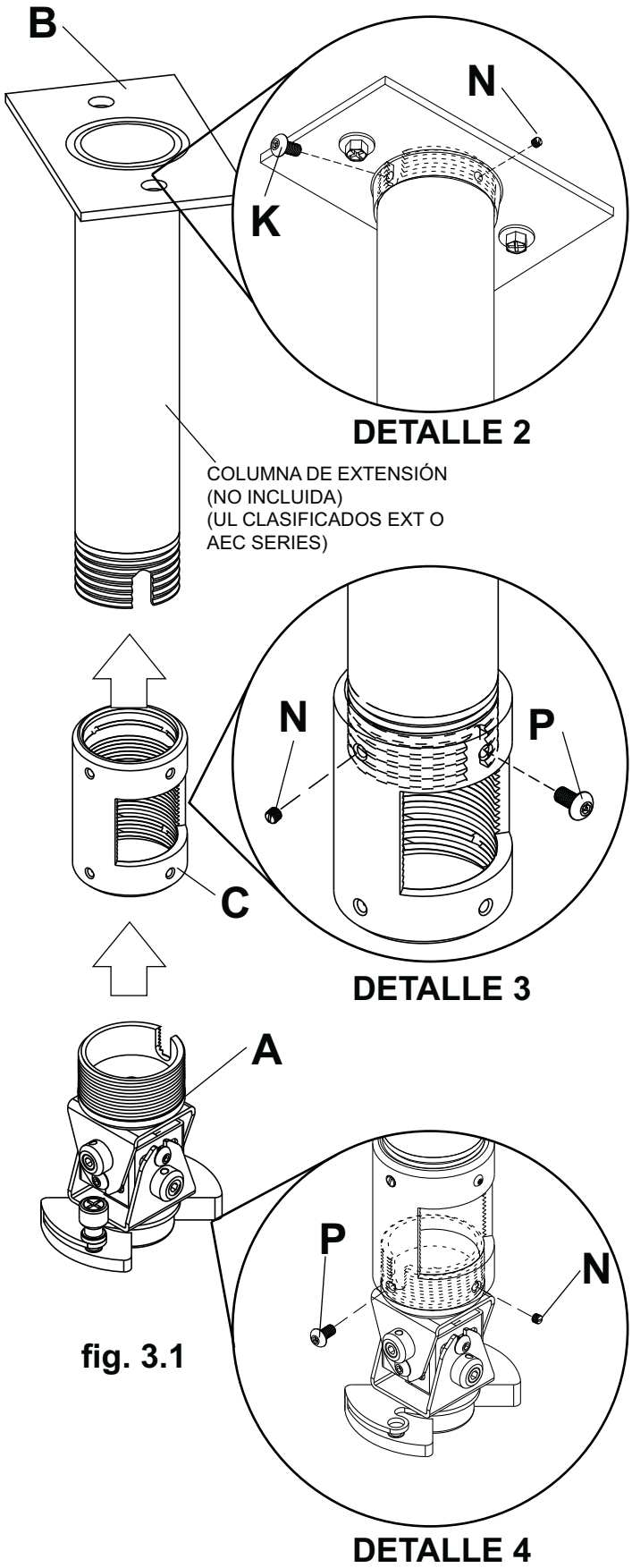

fig. 3.1

PUBLICADO: 01-15-11 HOJA #: 056-9029-1

Fijar la placa adaptadora al proyector

NOTA: El proyector que usted va a instalar puede tener una apariencia distinta al que se muestra en la ilustración de abajo.

4 Coloque el proyector al revés. Coloque la placa adaptadora (**D**) de manera que la muesca quede hacia el frente y tan cerca del centro de gravedad del proyector como sea posible sin obstruir los agujeros de montaje. Afloje los rieles y, si el proyector sólo tiene tres agujeros de montaje, quite el cuarto riel. Utilizando un riel para cada agujero de montaje, coloque las patas de los rieles sobre los agujeros de montaje, como se muestra abajo.
IMPORTANTE: Si el proyector no tiene, por lo menos, tres agujeros de montaje, no utilice esta placa adaptadora.

NOTA: Algunos proyectores tienen patas que se pueden quitar y entonces el inserto roscado correspondiente se puede utilizar como un agujero de montaje.

NOTA: Una vez los rieles estén en la posición adecuada, apriete los sujetadores.

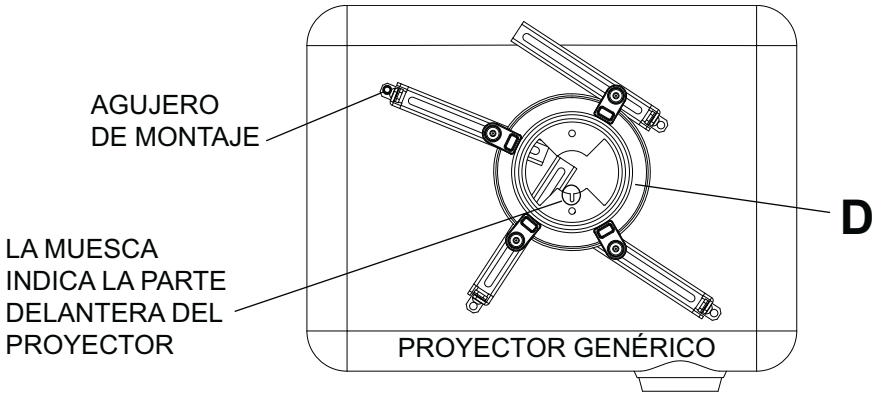

5 Fije la placa adaptadora (**D**) al proyector utilizando un tornillo (**E, F, G o H**) para cada riel, como se muestra abajo. Apriete todos los tornillos, sin cambiar el centro de gravedad. Asegúrese de que la placa adaptadora (**D**) esté derecha. Ajuste las patas de los rieles para mantener el nivel de la placa adaptadora. Apriete todos los tornillos, con una llave allen de seguridad de 4 mm (**O**) o con la llave incluida con la unidad del soporte para proyectores, sin cambiar el centro de gravedad. Si utiliza tornillos de M3, apriételos utilizando una llave allen de seguridad de 2 mm (**I**).
NOTA: Necesitará tornillos de tamaños diferentes para instalar diferentes proyectores. Utilice la combinación de tornillos (**E, F, G o H**) que sea necesaria y ajuste las patas de los rieles de manera que los rieles de la placa adaptadora (**D**) queden firmes contra el proyector.
IMPORTANTE: Para que las roscas entren bien en los agujeros de montaje, tiene que darle, por lo menos, tres vueltas completas al tornillo.
NOTA: Si utiliza un tornillo (**E**), coloque una arandela (**J**) entre el tornillo (**E**) y la pata del riel.

PRECAUCIÓN

- El instalador es responsable de asegurarse de que el proyector tenga una ventilación adecuada. Las patas de los rieles se utilizan para separar el soporte de la superficie del proyector.

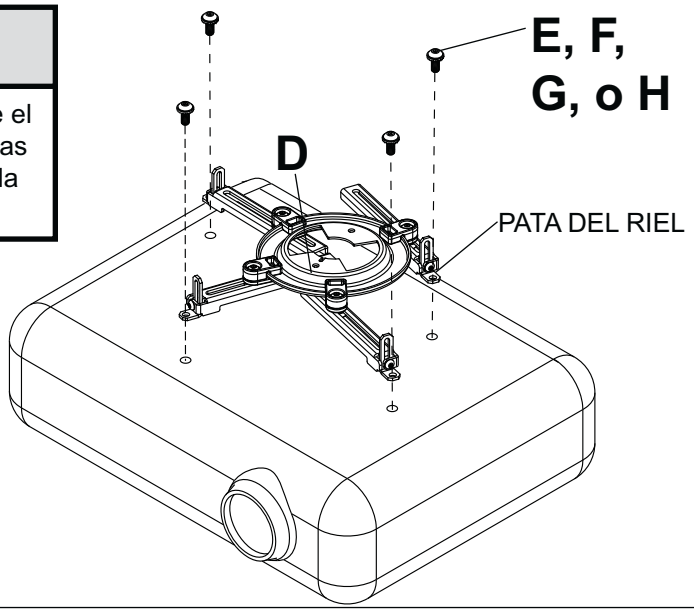

Fijar la placa adaptadora al soporte para proyectores

6 Fije el proyector, con la placa adaptadora (**D**), a la unidad del soporte para proyectores (**A**) insertando la unidad del soporte en la placa adaptadora y enroscándolo hasta que la placa adaptadora no gire más. El tornillo imperdible accionado por resorte se debe alinear con el agujero correspondiente de la placa adaptadora. Empuje el tornillo imperdible accionado por resorte hacia abajo y apriételo para fijar la placa adaptadora a la unidad del soporte. Si no va a utilizar la función de seguridad opcional, apriete un tornillo de mariposa (**L**) en el agujero opuesto al tornillo imperdible accionado por resorte.

OPCIONAL: Para utilizar la función de seguridad de Armor Lock™, inserte un tornillo pasador de cabeza hueca con arandela dentada de 10-32 x 3/8" (**M**) en el agujero opuesto al tornillo imperdible accionado por resorte. Apriete el tornillo usando una llave allen de seguridad de 4 mm (**O**). Así evitará que se pueda quitar el proyector.

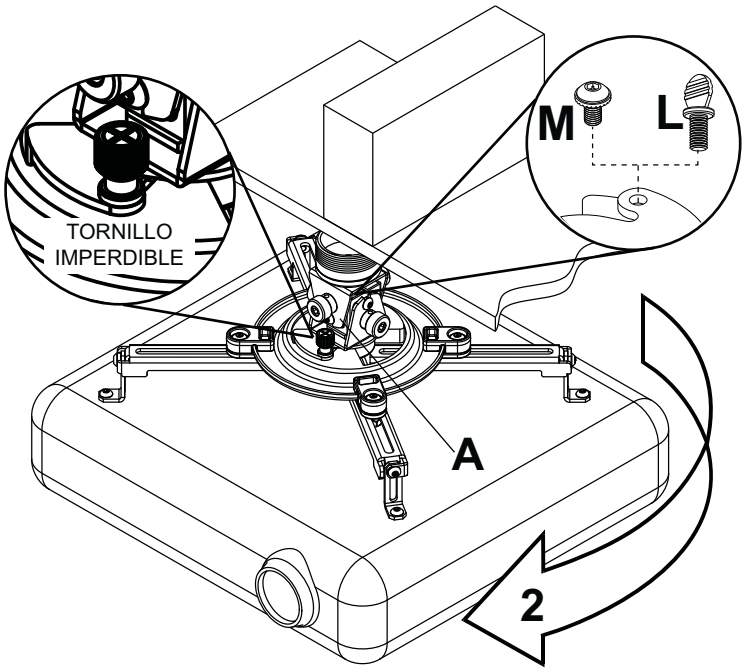

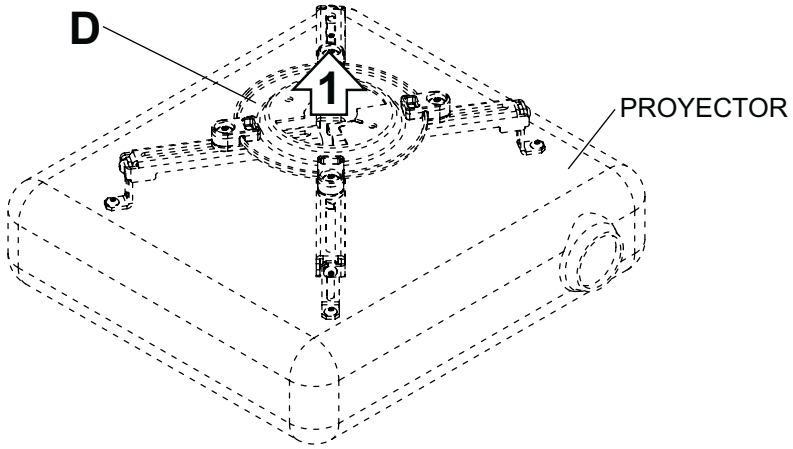

7 Utilice las perillas para ajustar la rotación y la inclinación de la unidad del soporte para proyectores. Mandos también se puede configurar con Llave Allen (**O**).

Apriete el tornillo pasador de cabeza hueca con una llave allen (**O**) para bloquear de balanceo y posición de las palas.

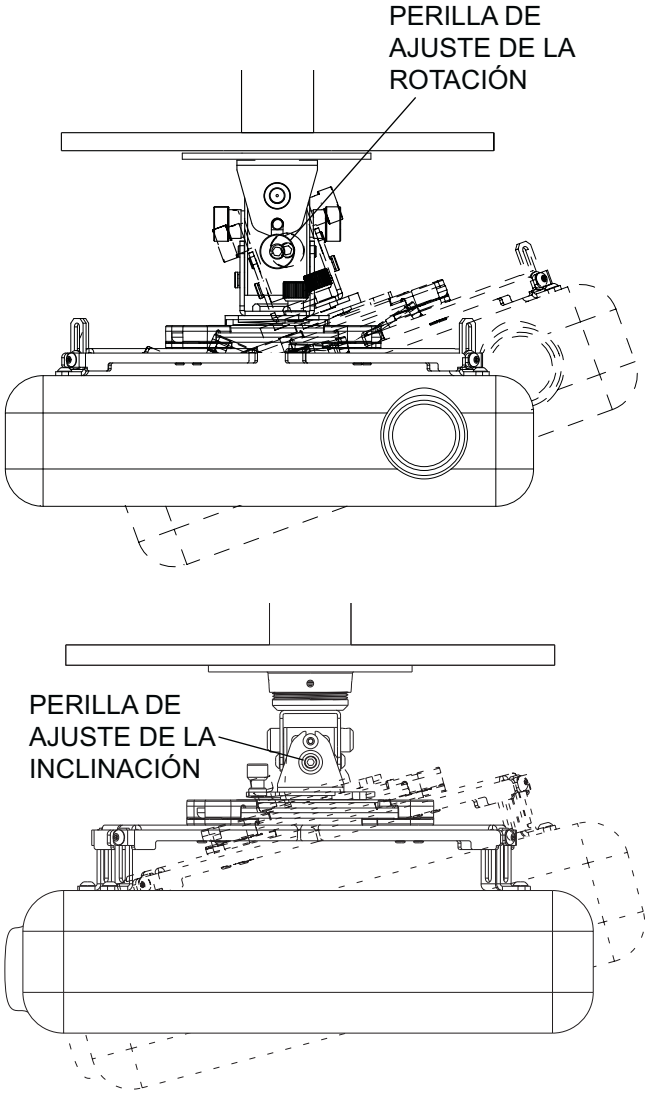

PUBLICADO: 01-15-11 HOJA #: 056-9029-1

© 2009, Peerless Industries, Inc. Todos los derechos reservados.
Cualesquiera otras marcas y nombres de productos son marcas comerciales o registradas de sus respectivos dueños.

Installation et montage :
Support de projecteur pivotant Arakno

Modèles : PAG-UNV-MU

Capacité de Charge Maximale
Établie par l'UL:
25 lbs (11 kg)

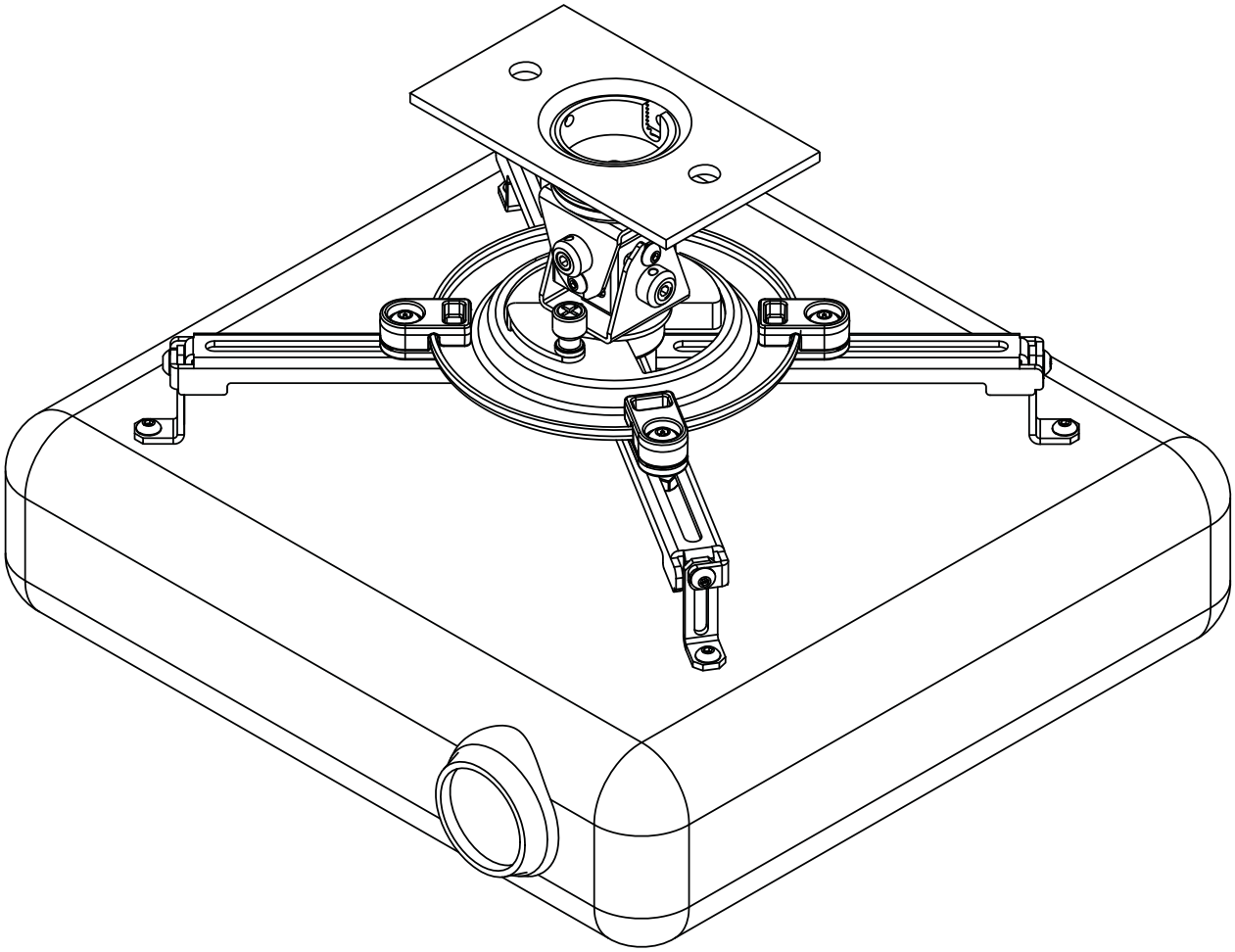

2300 White Oak Circle • Aurora, Il 60502 • (800) 865-2112 • Fax: (800)359-6500 • www.peerlessmounts.com

PUBLIÉ LE : 01-15-11 FEUILLE nº: 056-9029-1

REMARQUE : Lisez entièrement la fiche d'instructions avant de commencer l'installation et l'assemblage.

⚠ AVERTISSEMENT

- Ne commencez pas à installer votre produit Peerless avant d'avoir lu et assimilé les instructions et les avertissements contenus dans cette fiche d'installation. Pour toute question concernant les instructions ou les avertissements, veuillez appeler le service à la clientèle de Peerless au 1-800-865-2112; tous les clients internationaux sont priés de contacter leur distributeur local.
- Ce produit doit être installé uniquement par quelqu'un possédant une bonne aptitude à la mécanique, une expérience de la construction immobilière et ayant bien compris ces instructions.
- Assurez-vous que la surface de support puisse soutenir sans danger la charge totale de l'équipement ainsi que des pièces et composants qui y sont attachés.
- Ne dépassez jamais la capacité de charge maximum établie par l'UL. Reportez-vous à la page 19.
- Lors d'une installation sur des solives de bois, assurez-vous que les vis de montage sont ancrées au centre des montants. L'utilisation d'un localisateur de montants « bord à bord » est fortement recommandée.
- Pour lever et positionner l'équipement en toute sécurité, faites-vous toujours aider par une autre personne ou utilisez un dispositif de levage mécanique.
- Serrez fermement les vis, mais sans excès. Un serrage excessif peut endommager les composants et en réduire considérablement la capacité de support.
- Ce produit est conçu uniquement pour un usage intérieur. L'utilisation de ce produit à l'extérieur peut causer une défaillance du produit et des blessures corporelles.
- Ce produit a été conçu uniquement pour une installation sur les types de murs ci-dessous :

TYPE DE MUR	PIÈCES DE FIXATION REQUISES
• Montant en bois	Incluses
• Poutre en bois	Incluses
• Béton plein	Incluses
• Montant métallique	Contacter un professionnel qualifié (non évalué aux normes UL)
• Brique	Contacter un professionnel qualifié (non évalué aux normes UL)
• Autre, ou vous n'êtes pas sûr ?	Contacter un professionnel qualifié

Outils nécessaires au montage

- localisateur de montants (un localisateur de montants « bord à bord » est recommandé)
- perceuse
- foret de 5/32 po (4 mm) pour les murs à montants en bois
- foret de 5/16 po (8 mm) pour les murs à bloc de béton

Table des matières

Liste des pièces 21
Installation sur un plafond à solives en bois 22
Installation à un plafond en béton plein 23
Montage encastré 24
Installation avec colonne d'extension 25
Fixation de la plaque d'adaptation au projecteur 26
Fixation de la plaque d'adaptation au support de projecteur 27
Alignement du projecteur 27

Avant de commencer, veuillez vous assurer que toutes les pièces énumérées sont incluses.

Liste des pièces

	Description	Qte.	Pièce no
A	Montage du support de projecteur	1	054-1167
B	Plaque de plafond	1	580-1042
C	Raccord de colonne	1	580-1025
D	Plaque d'adaptation	1	055-1867
E	Vis à tête creuse à embase crantée M3 x 8 mm	4	510-1004
F	Vis à tête creuse à embase crantée M4 x 10 mm	4	510-1060
G	Vis à tête creuse à embase crantée M5 x 10 mm	4	510-1126
H	Vis à tête creuse à embase crantée M6 x 10 mm	4	510-1066
I	clé hexagonale de sécurité de 2 mm	1	560-1097
J	.16" x .5" x .032" Rondelle plate	4	540-1025
K	Vis M5 x 10 mm de type F	1	520-1164
L	Vis de serrage no 10-32 x 3/8 po	1	560-1107
M	Tornillo pasador de cabeza hueca N.o 10-32 x 3/8"	1	520-1151
N	de calage 10-32 x 3/8 po	3	520-1187
O	clé hexagonale de sécurité de 4 mm	1	560-9646
P	vis à tête creuse no 10-32 x 3/8 po	2	520-1084
Q	vis à bois no 14 x 2.5 po	2	5S1-015-C03
R	.25" x .5" x .25" entretoise	2	590-1050
S	d'ancrage en béton	2	590-0320

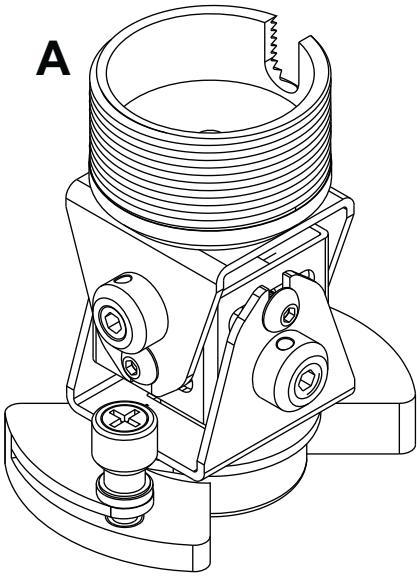

Les pièces peuvent différer légèrement de l'illustration.

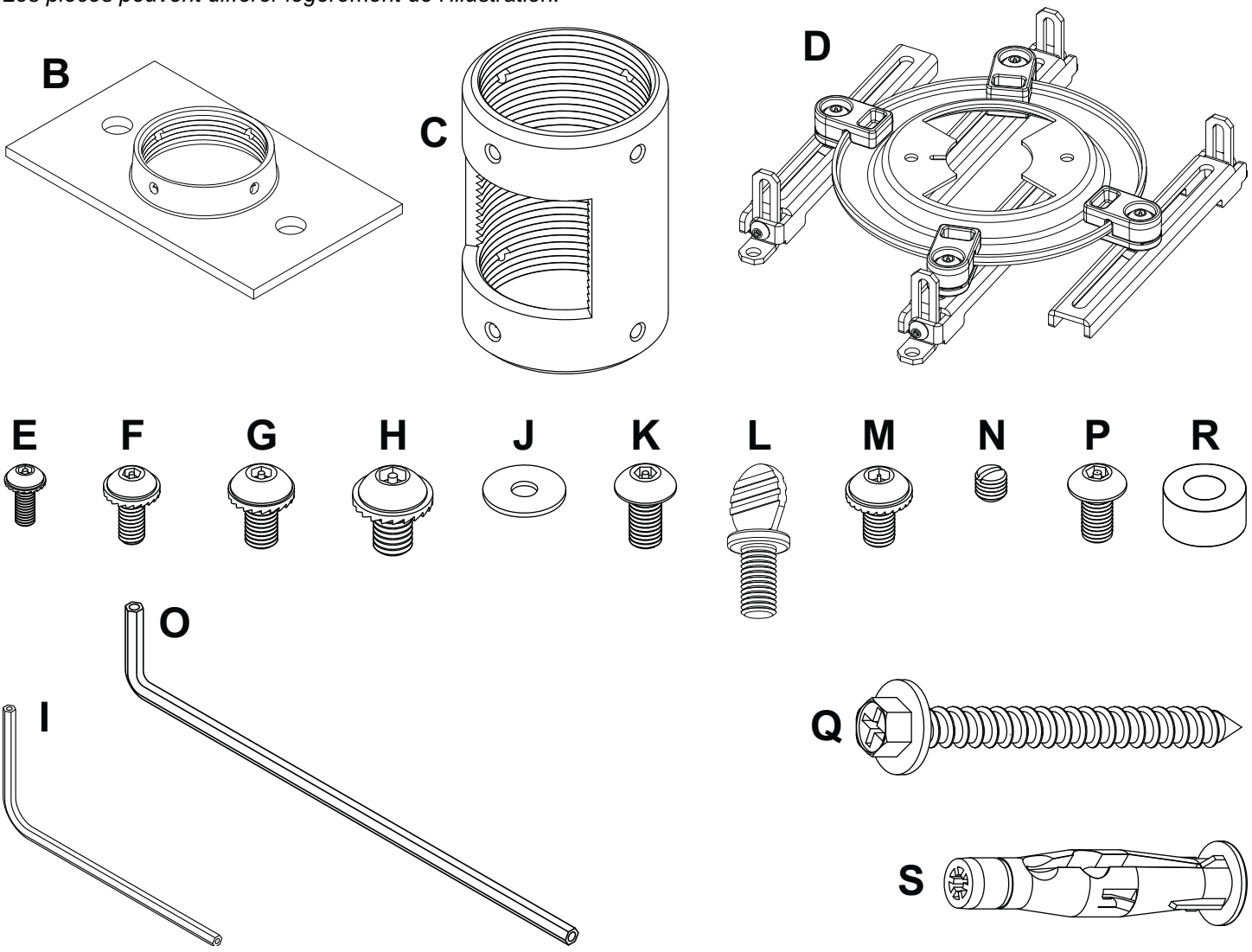

Installation sur des plafonds finis avec solives de bois, plafonds à solives de bois apparentes ou plafonds avec poutres en bois

1 Percez deux trous de 5/32 po (4 mm) de dia. à une profondeur minimale de 2,5 po (64 mm). Fixez la plaque de plafond (**B**) au plafond avec deux vis à bois no 14 x 2.5 po (**Q**) à l'aide d'une clé à douille de 3/8 po (10 mm) comme illustré à la figure 1.1.

REMARQUE : Pour le dispositif d'organisation des câble facultatif, installez deux entretoises (**R**) entre la plaque de plafond (**B**) et le plafond comme illustré à la figure 1.2.

Passez à l'étape 2 pour un montage encastré.

Passez à l'étape 3 pour une installation avec colonne d'extension.

⚠ AVERTISSEMENT

- Serrez les vis à bois fermement, mais sans excès de manière que la monture de projecteur soit solidement fixée. Un serrage excessif peut endommager les vis et en réduire considérablement le pouvoir de maintien.
- Ne serrez jamais à plus de 9 Nm (80 po-lb).
- Assurez-vous que les vis de montage sont ancrées au centre des montants. L'usage d'un localisateur de montants « bord à bord » est fortement conseillé.
- La visserie est fournie pour fixer la monture à travers une cloison sèche ou du plâtre d'épaisseur standard et dans des montants en bois. Il appartient aux installateurs de fournir la visserie nécessaire pour d'autres types de situations.

IMPORTANT : Assurez-vous de percer les trous au CENTRE de la solive!

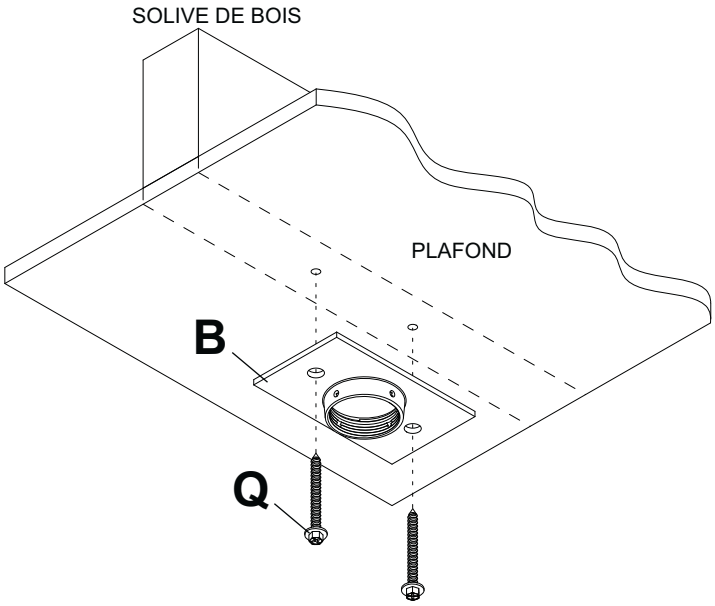

fig. 1.1

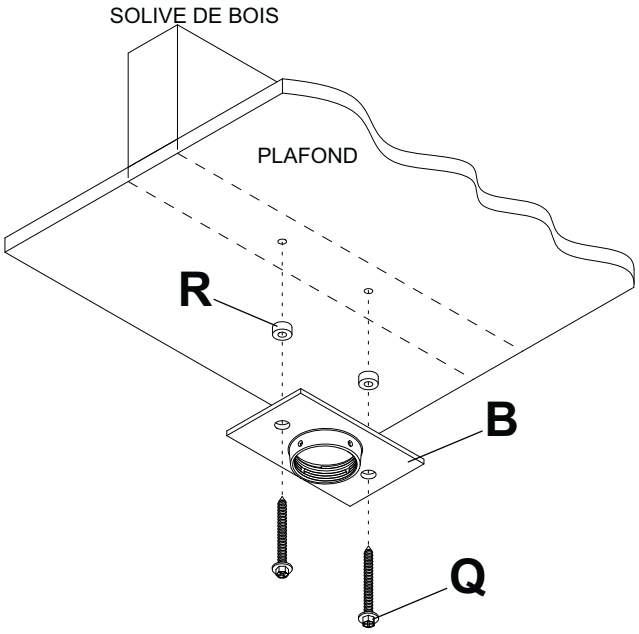

fig. 1.2

Installation à des plafonds en béton

⚠ AVERTISSEMENT

- Le béton doit avoir une densité minimale de 2000 psi. Un béton de densité moindre risquerait de ne pas retenir un ancrage de béton.
- Assurez-vous que la surface de support pourra soutenir sans danger la charge combinée de l'équipement, de toute sa visserie et de tous ses composants.

1 Percez deux trous de 5/16 po (8 mm) de dia. à une profondeur minimale de 2,5 po (64 mm). Insérez les chevilles d'ancrage (**S**) dans les trous au ras du mur comme illustré. Posez la plaque de plafond (**B**) sur les chevilles d'ancrage et fixez-la à l'aide de deux vis n° 14 x 2,5 po (**Q**).

IMPORTANT : Il incombe à l'installateur de s'assurer que le plafond peut supporter sans danger la charge totale des pièces et composants qui y sont attachés.

Passez à l'étape 2 pour un montage encastré.

Passez à l'étape 3 pour une installation avec colonne d'extension.

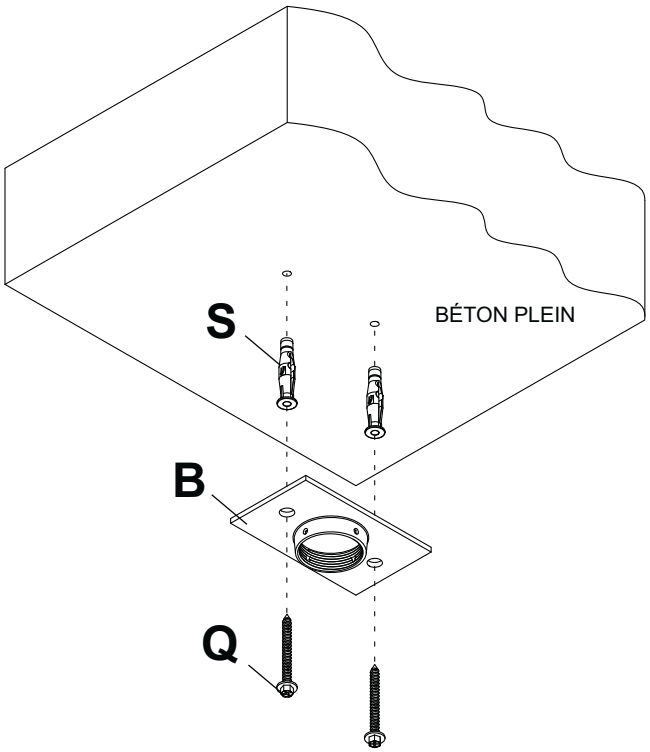

⚠ AVERTISSEMENT

- Serrez fermement les vis à bois, mais sans excès. Un serrage excessif peut endommager les vis et en réduire considérablement le pouvoir de maintien.
- Ne serrez jamais à plus de 9 Nm (80 po-lb).
- Fixez toujours des ancrages de béton directement sur du béton porteur.
- Ne fixez jamais d'ancrages sur du béton recouvert de plâtre, une cloison sèche ou autre matériau de finition. Si vous ne pouvez pas éviter d'effectuer le montage sur du béton recouvert d'une surface de finition, celle-ci doit être chambrée (non évalué aux normes UL), comme indiqué ci-dessous. Assurez-vous que les ancrages de béton ne se séparent pas du béton lorsque vous serrez les vis. Si l'épaisseur du plâtre / de la cloison sèche dépasse 16 mm (5/8 po), des fixations adaptées devront être fournies par l'installateur (non évalué aux normes UL).

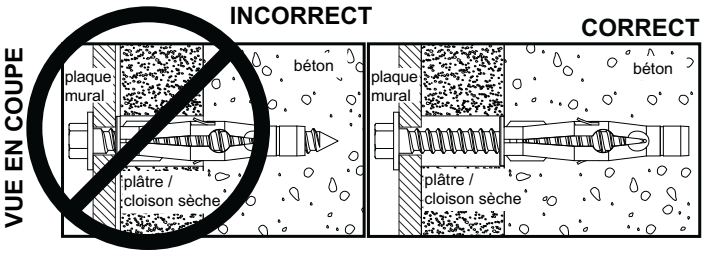

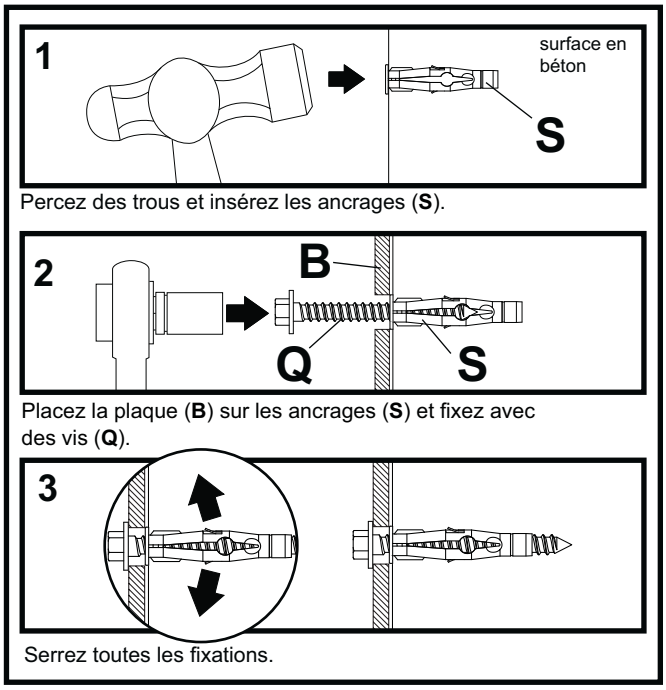

Montage encastré

2 Vissez à la main l'assemblage du support de projecteur (**A**) à la plaque de plafond (**B**) comme illustré à la figure 2.1. Alignez l'encoche du support de projecteur avec un des quatre trous de la plaque de plafond (**B**) et fixez-le avec une vis à tête creuse M5 x 10 mm (**K**) à l'aide d'une clé hexagonale (**O**) comme illustré dans le dessin de détail 1.

REMARQUE : Une vis de calage (**N**) doit être calée contre le filetage du support de projecteur pour empêcher tout mouvement excessif du support de projecteur (**A**). Ne serrez pas trop les vis, car cela pourrait endommager le filetage et rendre difficile le démontage du support de projecteur et de la plaque de plafond.

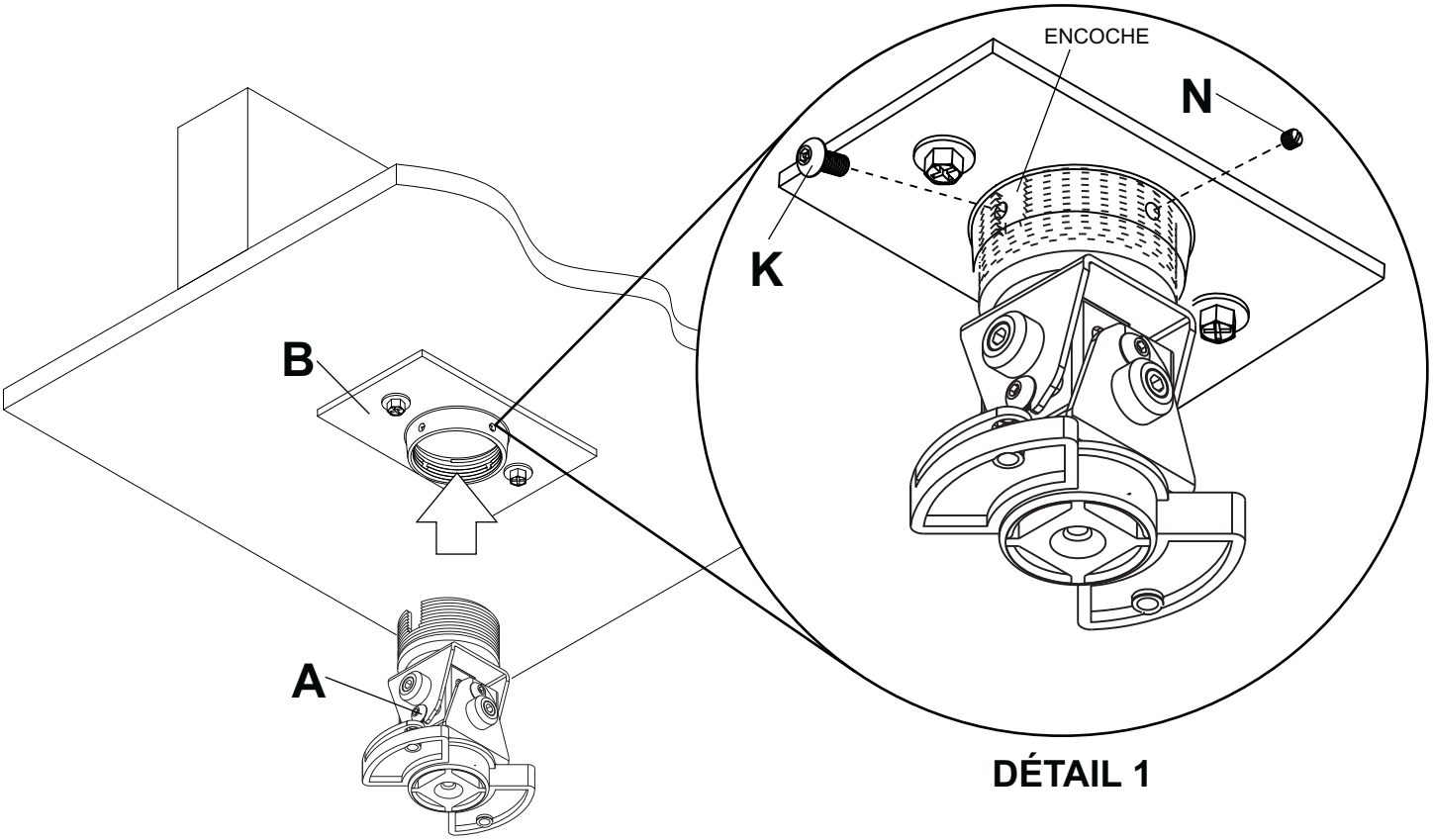

fig. 2.1

Installation avec colonne d'extension

3 Vissez manuellement la colonne d'extension dans la plaque de plafond (**B**). Alignez l'encoche de la colonne d'extension avec un des quatre trous de la plaque de plafond (**B**) et fixez-la avec une vis à tête creuse M5 x 10 mm (**K**) à l'aide d'une clé hexagonale (**O**) comme illustré dans le dessin de détail 2.

Vissez manuellement le raccord de colonne (**C**) sur la colonne d'extension. Alignez l'encoche de la colonne d'extension avec un des trous supérieurs du raccord de colonne (**C**). Insérez et serrez une des vis à tête creuse no 10-32 x 3/8 po (**P**) dans le raccord de colonne (**C**) puis dans la fente de colonne d'extension à l'aide d'une clé hexagonale de sécurité de 4 mm (**O**) comme illustré dans le dessin de détail 3.

Vissez manuellement le support de projecteur (**A**) dans le raccord de colonne (**C**). Alignez la fente du support de projecteur (**A**) avec un des trous inférieurs du raccord de colonne (**C**). Insérez et serrez une vis à tête creuse no 10-32 x 3/8 po (**P**) dans le raccord de colonne puis dans le support de projecteur à l'aide d'une clé hexagonale de sécurité de 4 mm (**O**) comme illustré dans le dessin de détail 4.

REMARQUE : Des vis de calage (**N**) doivent être calées contre le filetage de chaque raccord pour empêcher tout mouvement excessif. Ne serrez pas trop la vis. Cela pourrait endommager le filetage et rendre difficile le démontage des composants.

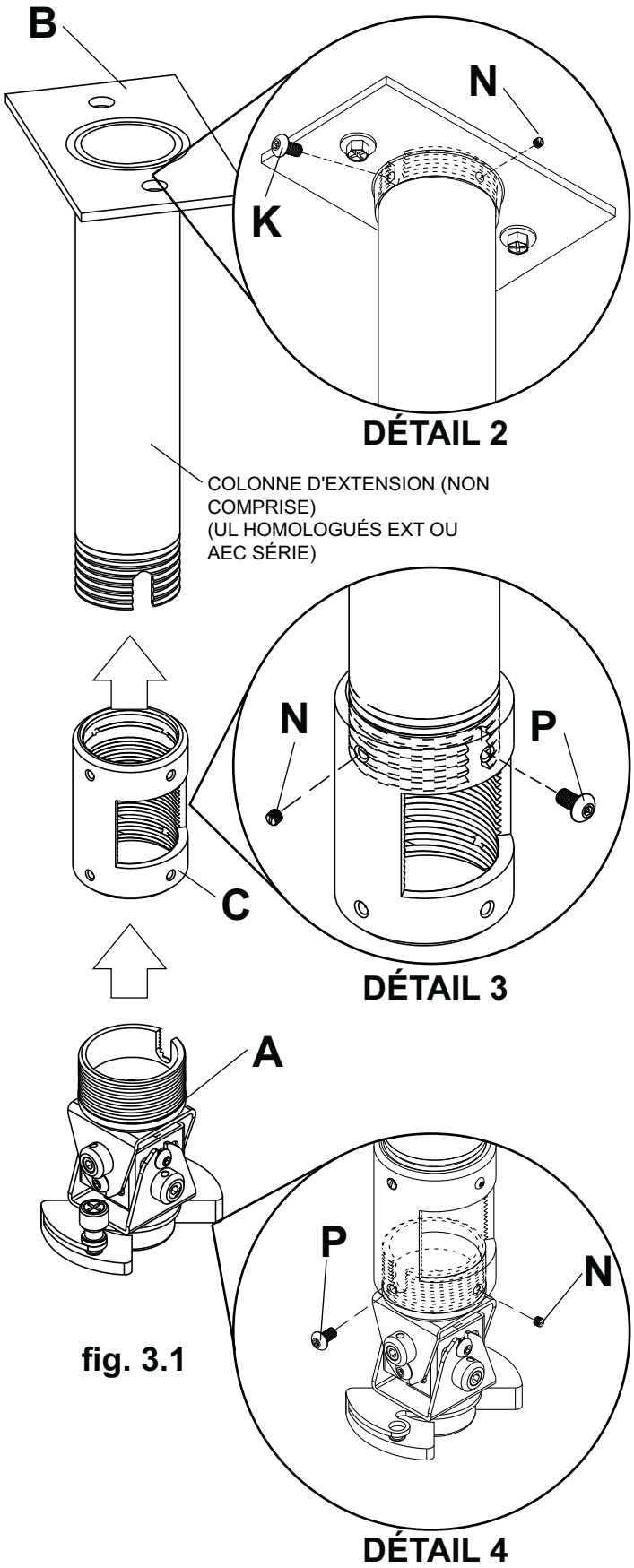

fig. 3.1

PUBLIÉ LE : 01-15-11 FEUILLE nº: 056-9029-1

Fixation de la plaque d'adaptation au projecteur

REMARQUE : Il se peut que le projecteur que vous installez ne ressemble pas tout à fait à celui qui est illustré ci-dessous.

4 Placez le projecteur à l'envers. Repérez la plaque d'adaptation (**D**), encoche tournée vers l'avant, aussi près que possible du centre de gravité du projecteur, sans recouvrir les trous de montage. Desserrez les rails, et s'il n'y a que trois trous de montage, enlevez le quatrième rail. En utilisant un rail par trou de fixation, placez les pattes des rails sur les trous de fixation comme illustré ci-dessous. **IMPORTANT :** Si le projecteur ne dispose pas d'au moins trois trous de fixation, n'utilisez pas cette plaque d'adaptation.
REMARQUE : Certains projecteurs sont munis de pieds amovibles et l'insert fileté correspondant peut servir de trou de fixation.
REMARQUE : Une fois les rails en place, serrez les fixations.

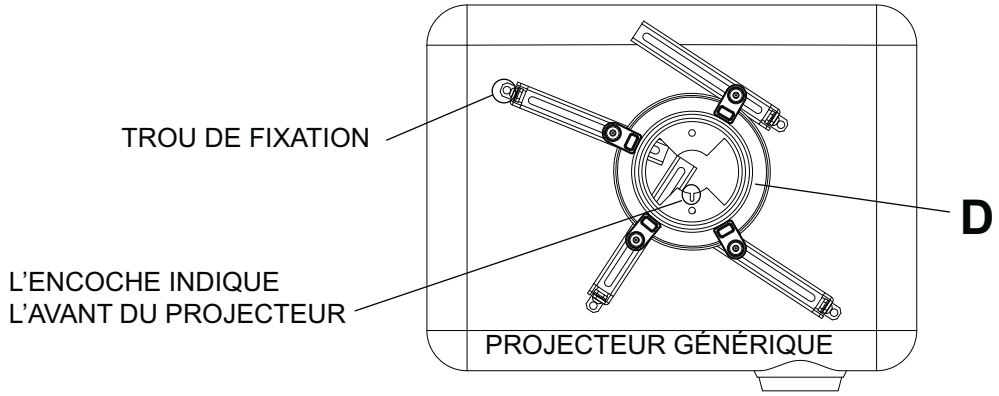

5 Fixez la plaque d'adaptation (**D**) au projecteur à l'aide d'une vis (**E, F, G, ou H**) pour chaque rail, comme indiqué ci-dessous. Serrez toutes les vis, tout en maintenant le centre de gravité. Veillez à ce que la plaque d'adaptation (**D**) soit droite. Réglez les pattes des rails afin de maintenir la plaque d'adaptation à l'horizontale. Serrez toutes les vis à l'aide d'une clé hexagonale de sécurité de 4 mm (**O**) ou la clé fournie avec le support de projecteur, tout en maintenant le centre de gravité. Si vous utilisez des vis M3, serrez celles-ci à l'aide d'une clé hexagonale de sécurité de 2 mm (**I**).
REMARQUE : Le montage des projecteurs nécessitera des vis de tailles différentes. Combinez les vis (**E, F, G, ou H**) et un réglage des pattes approprié afin de bien caler les rails de la plaque d'adaptation (**D**) contre le projecteur.
IMPORTANT : Afin d'insérer correctement les filetages dans les trous de fixation, vous devez serrer la vis d'au moins trois tours complets.
REMARQUE : Si vous utilisez la vis (**E**), placez la rondelle (**J**) entre la vis (**E**) et la patte du rail.

MISE EN GARDE

- Il incombe à l'installateur de s'assurer que le projecteur est correctement ventilé. Les pattes des rails servent à soulever le support de la surface du projecteur.

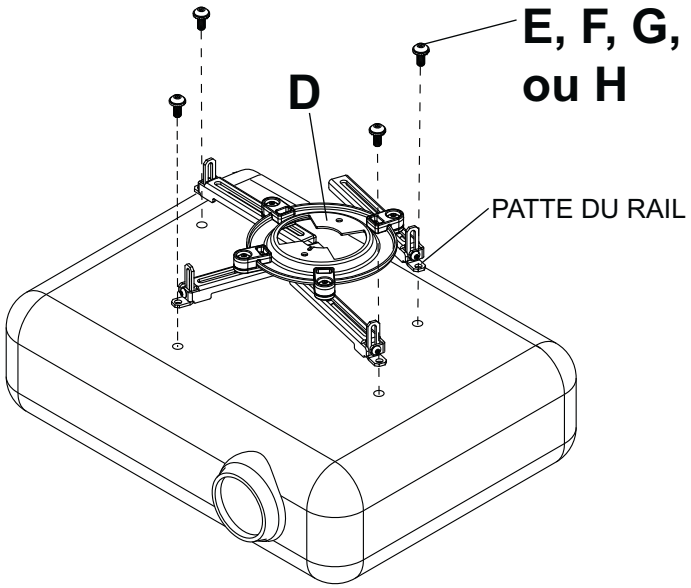

Fixation de la plaque d'adaptation au support de projecteur

6 Fixez le projecteur avec la plaque d'adaptation (**D**) au support de projecteur (**A**) en insérant le support dans la plaque d'adaptation et en vissant jusqu'à ce que la plaque d'adaptation cesse de tourner. La vis imperdable à ressort doit être alignée avec un trou correspondant sur la plaque d'adaptation. Poussez la vis imperdable à ressort vers le bas et serrez-la pour fixer la plaque d'adaptation au support. Si vous n'utilisez pas le dispositif de sécurité facultatif, serrez la vis de serrage (**L**) dans le trou opposé à la vis imperdable à ressort.

FACULTATIF : Pour installer le dispositif de sécurité Armor Lock™, insérez une vis à tête creuse à embase crantée no 10-32 x 3/8 po (**M**) dans le trou opposé à la vis imperdable à ressort. Serrez la vis à l'aide d'une clé hexagonale de sécurité de 4 mm (**O**). Cela empêchera le déplacement du projecteur.

7 Utilisez les boutons pour régler l'inclinaison et le pivotement latéral. Comandaments també es pot configurar amb Claus Allen (**O**).

Serrer la vis a tete creuse a embase utilisant la clé Allen (**O**) pour verrouiller la position de roulis et tangage.

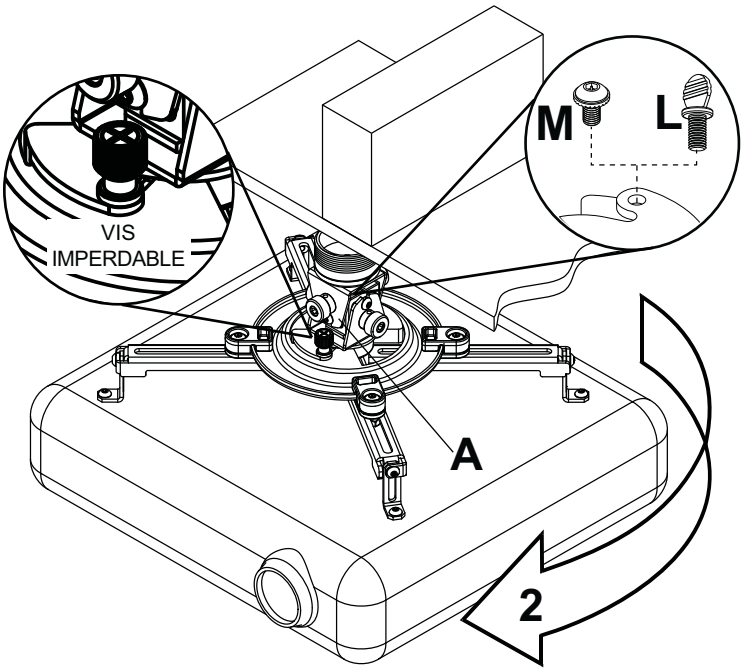

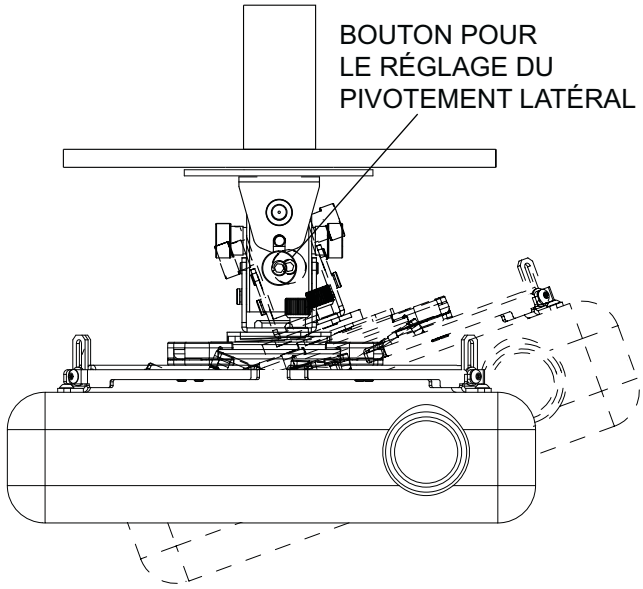

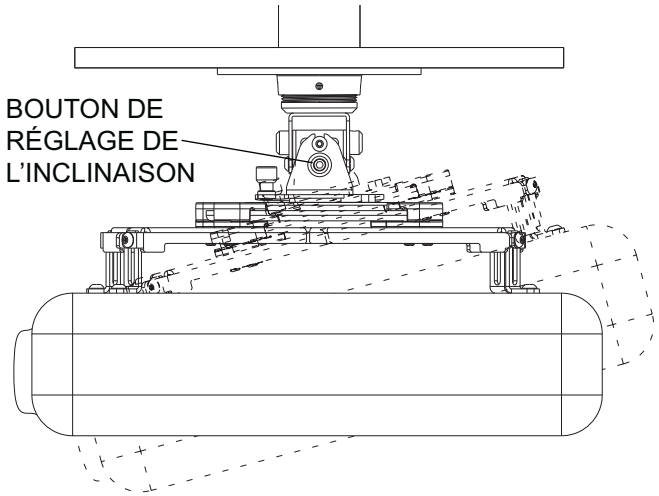

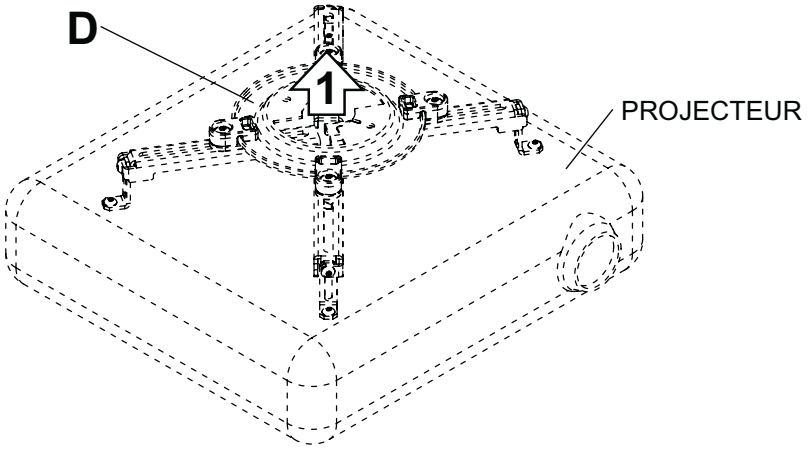

PUBLIÉ LE : 01-15-11 FEUILLE nº: 056-9029-1

© 2009, Peerless Industries, Inc. Tous droits réservés.
Tous les autres noms de marques et de produits sont des marques de commerce ou déposées de leurs propriétaires respectifs.